„PROFIL”

„PROFIL” Drogi i Mosty
mgr inż. Andrzej Stachowicz
86-300 Grudziądz, ul. Rożanowicza 21
tel. kom. 601649700 e-mail:profilas@wp.pl

NIP 876-100-63-16 Konto bankowe: PKO BP S.A. O/GRUDZIĄDZ 49-1020-5040-0000-6202-0023-6349 Regon 870295540

EGZ. 1

PROJEKT BUDOWLANY

PROJEKT ARCHITEKTONICZNO - BUDOWLANY
Tom I

NAZWA: **PRZEBUDOWA NAWIERZCHNI DROGI GMINNEJ NR 40112C W MIEJSCOWOŚCI ŚWIERKOCIN, NR 40120C ORAZ NR 40121C W MIEJSCOWOŚCI NOWA WIEŚ**

na działkach geodezyjnych nr:
jednostka ewidencyjna: gmina Grudziądz
obręb: Nowa Wieś, miejscowość Nowa Wieś,
nr: 112/3, 134/1,137/21, 137/22, 137/31, 137/48, 137/68, 137/70, 137/40, 154/1
obręb: Świerkocin, miejscowość Świerkocin,
nr: 131, 134/12, 132/6, 133/9, 135/4, 258, 259/5, 347, 108/1, 106/6, 250/2, 252/3, 252/4, 254/2, 106/5, 108/2

BRANŻA: drogowa

INWESTOR: Gmina Grudziądz
ul. Wybickiego 38
86-300 Grudziądz

JEDNOSTKA PROJEKTUJĄCA:
„*PROFIL*” Drogi i Mosty;
mgr inż. Andrzej Stachowicz; 86-300 Grudziądz, ul. Rożanowicza 21

specjalność / zakres	projektant	podpis
projektant konstrukcyjno-inżynieryjna drogi i nawierzchnie lotniskowe	mgr inż. Andrzej Stachowicz GP.I.7342/324/TO/94	
sprawdzający drogowa	mgr inż. Mariusz Andler KUP/0036/POOD/07	

Grudziądz październik 2014

OPIS TECHNICZNY

DO PROJEKTU BUDOWLANEGO NA ZADANIE:

PRZEBUDOWA NAWIERZCHNI DROGI GMINNEJ NR 40112C W MIEJSCOWOŚCI ŚWIERKOCIN, NR 40120 ORAZ NR 40121C W MIEJSCOWOŚCI NOWA WIEŚ

Na działkach geodezyjnych:
jednostka ewidencyjna: gmina Grudziądz
obręb: Nowa Wieś, miejscowość Nowa Wieś,
nr: 112/3, 134/1,137/21, 137/22, 137/31, 137/48, 137/68, 137/70, 137/40, 154/1
obręb: Świerkocin, miejscowość Świerkocin,
nr: 131, 134/12, 132/6, 133/9, 135/4, 258, 259/5, 347, 108/1, 106/6, 250/2, 252/3, 252/4, 254/2, 106/5, 108/2

1. Podstawa opracowania

Umowa zawarta z gminą Grudziądz z siedzibą w Grudziądzu przy ul. Wybickiego 38.

2. Cel i zakres opracowania

Celem opracowania jest wykonanie projektu przebudowy nawierzchni dróg gminnych stanowiących drogi łącznikowe pomiędzy drogą krajową nr 16, drogą krajową nr 55 oraz drogą powiatową nr 1352C. Planowane przedsięwzięcie ma na celu przede wszystkim poprawę bezpieczeństwa ruchu drogowego dla jej użytkowników. Zważywszy na fakt, że wspomniane ciągi drogowe obsługują znaczny obszar województwa, realizacja inwestycji będzie miała znaczący wpływ dla poprawy obsługi komunikacyjnej przyległych terenów, co z pewnością będzie miało charakter ponad lokalny. W efekcie końcowym pozostanie nie bez znaczenia dla możliwości rozwojowych terenów gminnych w skali makroregionu. Poprawa bezpieczeństwa ruchu drogowego na drogach gminnych, jak również możliwości swobodnego do nich dostępu poprawi możliwości dostępu do placówek oświatowych, handlowych, leczniczych i kulturalnych, zapewniając w ten sposób potrzeby mieszkańców co najmniej na poziomie dostatecznym.

Zakres opracowania obejmuje:
- drogę gminną nr 40112C Owczarki – Świerkocin – Parski - od granic administracyjnych gminy, Grudziądz do skrzyżowania z drogą gminną nr 40120C Nowa Wieś – ulica Świerkocińska w miejscowości Nowa Wieś na odcinku o łącznej długości 1437 m (z wyłączeniem skrzyżowania z drogą krajową nr 55 w miejscowości Świerkocin)
- drogę gminną nr 40120C Nowa Wieś – ulica Świerkocińska - od skrzyżowania z drogą powiatową nr 1352C do skrzyżowania z drogą gminną nr 40112C Owczarki – Świerkocin – Parski na odcinku o łącznej długości 1271 m (cała droga gminna)
- drogę gminną nr 40121C Nowa Wieś – ulica 6 Marca - od skrzyżowania z drogą gminną nr 40120C Nowa Wieś – ulica Świerkocińska do skrzyżowania z drogą powiatową nr 1352C na odcinku o długości 1078 m (cała droga gminna)

W zakres opracowania wchodzi:
- przebudowa nawierzchni jezdni dróg gminnych
- przebudowa chodników
- przebudowa zjazdów na posesje
- oznakowanie pionowe i poziome dróg
- separacja ruchu pieszego i kołowego
- wyznaczenie przystanków dla komunikacji zbiorowej
- przebudowa studni, wpustów i przykanalików kanalizacji deszczowej
- przebudowa istniejącego uzbrojenia podziemnego kolidującego z inwestycją drogową

3. Materiały wyjściowe do projektowania

- Decyzja nr 92.2014 o ustaleniu lokalizacji inwestycji celu publicznego z dnia 06.05.2014 r., znak: GKB.6733.16.2014 wydana przez Wójta Gminy Grudziądz,
- Decyzja nr 238.2014 o warunkach zabudowy z dnia 29.08.2014 r., znak: GKB.6733.28.2014 wydana przez Wójta Gminy Grudziądz,
- Podkłady geodezyjne do celów projektowych w skali 1:500 (w formie numerycznej),

- Rozporządzenie Ministra Transportu i Gospodarki Morskiej z dnia 2 marca 1999 r. w sprawie warunków technicznych, jakim powinny odpowiadać drogi publiczne i ich usytuowanie (Dz. U. Nr 43 z dnia 14 maja 1999 r.),
- Wytyczne Projektowania Ulic (IBDiM - Warszawa 1992 r.),
- Katalog typowych konstrukcji nawierzchni podatnych i półsztywnych (GDDP – Warszawa 1997 r.),
- Katalog typowych konstrukcji podatnych i półsztywnych nawierzchni ulic (BPBK „STOLICA" – Warszawa 1990 r.),
- obowiązujące przepisy i normy.

4. Stan istniejący

Drogi gminne poza ruchem lokalnym wynikającym z podstawowej obsługi terenu (dostępność do miejsc zamieszkania, obsługa pól uprawnych, dystrybucja płodów rolnych) obsługują ruch na relacjach zawartych pomiędzy drogami krajowymi nr 16 i 55 oraz drogą powiatową nr 1352C.

Jako uzbrojenie podziemne występują: sieć wodociągowa, sieć teletechniczna, sieć gazowa oraz sieć elektryczna.

Teren nie jest objęty strefą ochrony konserwatorskiej.

4.1. Droga gminna nr 40112C Owczarki – Świerkocin – Parski

Odcinek drogi gminnej nr 40112C Owczarki – Świerkocin – Parski o długości 1455 m, przewidziany do przebudowy nawierzchni przebiega od granicy administracyjnej pomiędzy gminą Grudziądz i miastem Grudziądz, poprzez skrzyżowanie z drogą krajową nr 55 w miejscowości Świerkocin do skrzyżowania z drogą gminną nr 40120C Nowa Wieś – ulica Świerkocińska. Droga obsługuje poza ruchem lokalnym relacje powiązane z drogą krajową nr 55 Nowy Dwór Gdański – Grudziądz – Stolno oraz drogą krajową nr 16 Dolna Grupa – Grudziądz – Ogrodniki (granica państwa) i ma istotne znaczenie komunikacyjne w skali regionu, nie pozostając bez wpływu na jego rozwój gospodarczy.

Jezdnia drogi gminnej w istniejącym stanie posiada nawierzchnię asfaltową o szerokości około 5 m. Droga posiada chodnik jednostronny jedynie w miejscowości Świerkocin na odcinku długości 480 m. Wzdłuż drogi znajduje się intensywna zabudowa mieszkaniowa jednorodzinna związana z uprawą pobliskich pól jak również z działalnością gospodarczą o niskiej uciążliwości. Nawierzchnia jezdni wykazuje wiele oznak wynikających z wieloletniej eksploatacji w postaci: spękań, obłamanych krawędzi, deformacji w przekroju poprzecznym oraz podłużnym. Chodnik o nawierzchni twardej wykonany częściowo z płyt betonowych oraz kostki betonowej również jest zdeformowany w wyniku najeżdżania przez pojazdy. Droga posiada odwodnienie poprzez kanalizację deszczową oraz powierzchniowe. Droga nie posiada oznakowania poziomego.

4.2. Droga gminna nr 40120C Nowa Wieś – ulica Świerkocińska

Droga gminna nr 40120C Nowa Wieś – ulica Świerkocińska – na całej swojej długości 1271 m tj. od skrzyżowania z drogą gminną nr 40112C Owczarki – Świerkocin – Parski do skrzyżowania z drogą powiatową nr 1352C posiada nawierzchnię gruntową o szerokości zmiennej od 3,5 m do 4,5 m. Droga przebiega przez tereny aktualnie o rzadkiej zabudowie mieszkaniowej jednorodzinnej oraz produkcyjno – usługowej o niskiej uciążliwości dla otoczenia. Tereny te w skali gminy charakteryzują się zwiększoną atrakcyjnością inwestycyjną wynikającą między innymi z: atrakcyjności pod względem położenia geograficznego, możliwości komunikacyjnych, jak również możliwości prowadzenia działalności gospodarczej i stworzenia nowych miejsc pracy.

Istniejąca nawierzchnia gruntowa drogi pomimo częstych zabiegów utrzymaniowych (profilowanie) jest znacznie zdeformowana i posiada liczne koleiny i wyboje. Droga w obecnym stanie posiada odwodnienie powierzchniowe.

4.3. Droga gminna nr 40121C Nowa Wieś – ulica 6 Marca

Droga gminna nr 40121C Nowa Wieś – ulica 6 Marca – na całej swojej długości 1078 m tj. od skrzyżowania z drogą powiatową nr 1352C do skrzyżowania z drogą gminną nr 40120C Nowa Wieś – ulica Świerkocińska posiada nawierzchnię gruntową o zmiennej szerokości od 4,5 m do 5,0 m. Droga przebiega przez tereny o intensywnej zabudowie mieszkaniowej jednorodzinnej oraz produkcyjno – usługowej o niskiej uciążliwości dla otoczenia. Na nieznacznej części drogi znajduje się jednostronny

chodnik o nawierzchni z płyt betonowych oraz z kostki betonowej. Nawierzchnia gruntowa jest zdeformowana i posiada liczne wyboje oraz koleiny. Droga posiada odwodnienie powierzchniowe.

5. Stan projektowany

5.1. Droga gminna nr 40112C Owczarki – Świerkocin – Parski

Przewiduje się poprawę parametrów technicznych jezdni drogi gminnej nr 40112C Owczarki – Świerkocin – Parski poprzez poszerzenie istniejącej jezdni z 5,0 m do 5,5 m. Jezdnia po przebudowie będzie miała nawierzchnię asfaltową.

Podstawowe parametry techniczne

Parametr techniczny	Wielkość
Klasa ulicy	Z
Prędkość projektowa	V_p = 50 km/h
Kategoria ruchu	KR3
Przekrój poprzeczny	uliczny 1 / 1
Szerokość pasa ruchu	2,75 m
Szerokość jezdni	5,5 m
Szerokość chodnika	1,25 m

Istniejąca konstrukcja jezdni zostanie wzmocniona do ruchu kategorii KR3 poprzez wykonanie (po frezowaniu istniejącej nawierzchni asfaltowej) warstwy wyrównawczej grubości średnio 3 cm oraz warstwy ścieralnej grubości 5 cm. Na poszerzeniach konstrukcja jezdni przedstawia się następująco:

- warstwa ścieralna z betonu asfaltowego grubości 5 cm
- warstwa wiążąca z betonu asfaltowego grubości 6 cm
- podbudowa zasadnicza z betonu asfaltowego grubości 7 cm
- podbudowa pomocnicza z kruszywa łamanego stabilizowanego mechanicznie grubości 20 cm
- podłoże gruntowe doprowadzone do grupy nośności G1 poprzez wykonanie warstwy kruszywa stabilizowanego cementem Rm = 2,5 MPa grubości 15 cm

Na połączeniach konstrukcji jezdni istniejącej z konstrukcją jezdni na poszerzeniach przewidziane wbudowanie siatki wzmacniającej przeciw spękaniom odbitym.

Istniejący na odcinku 480 m jednostronny chodnik o nawierzchni twardej zostanie przebudowany. Przebudowane zostaną chodniki o nawierzchni gruntowej. Na całym odcinku przebudowy nawierzchni tj. 1455 m – łączna długość chodników o nawierzchni twardej będzie wynosiła 2137,27 m (strona prawa od km 0+000,00 do km 0+778,63 oraz strona lewa od km 0+070,64 do km 0+771,11 i od km 0+797,04 do km 1+455,24). Z uwagi na ograniczone możliwości terenowe projektuje się chodniki szerokości 1,25 m.

Konstrukcja chodnika przedstawia się następująco:

- warstwa ścieralna z kostki betonowej grubości 6 cm
- podsypka cementowo piaskowa grubości 3-5 cm
- podłoże gruntowe doprowadzone do grupy nośności G1 poprzez wykonanie warstwy kruszywa stabilizowanego cementem R_m = 1,5 MPa grubości 10 cm

Projektuje się chodniki obramowane od strony jezdni krawężnikiem betonowym wystającym 15x30 cm posadowionym na ławie betonowej z oporem z betonu C16/20, oraz od strony posesji – obrzeżem betonowym posadowionym na ławie betonowej z oporem z betonu C16/20. Na przejściach dla pieszych przewiduje się krawężnik obniżony 15x22 cm posadowiony na ławie betonowej z oporem z betonu C16/20.

Zjazdy do posesji będą miały następującą konstrukcję:

- warstwa ścieralna z kostki betonowej grubości 8 cm
- podsypka cementowo piaskowa grubości 3-5 cm
- podbudowa pomocnicza z kruszywa łamanego stabilizowanego mechanicznie grubości 15 cm

- podłoże gruntowe doprowadzone do grupy nośności G1 poprzez wykonanie warstwy kruszywa stabilizowanego cementem R_m = 1,5 MPa grubości 10 cm

Zjazdy do posesji zostaną obramowane od strony jezdni krawężnikiem betonowym najazdowym 15x22 cm posadowionym na ławie betonowej z oporem z betonu C16/20, oraz od strony posesji opornikiem betonowym 12x25 cm posadowionym na ławie betonowej z oporem z betonu C16/20.

Na odcinkach z jednostronnym chodnikiem tj. strona lewa od km 0+000,00 do km 0+063,10 oraz strona prawa od km 0+804,98 do km 1+455,64 zostanie wykonane pobocze utwardzone szerokości 1,0 m z niesortu kamiennego grubości 15 cm.

Dla zapewnienia bezpieczeństwa ruchu drogowego przewiduje się separację ruchu pieszego od kołowego poprzez montaż barier ochronnych U-12a. Łączna długość wygrodzenia separującego ruch pieszy od kołowego wynosi 1560 m.

W ciągu drogi gminnej w km 0+568,80 dla kierunku do miejscowości Parski oraz w km 0+682,76 dla kierunku do Grudziądza zostały wyznaczone 2 przystanki komunikacji zbiorowej wraz z wydzieleniem miejsca na lokalizację wiat przystankowych.

Na przebudowywanym odcinku drogi przewiduje się wyznaczenie 4 przejść dla pieszych w km: 0+090,60, km 0+440,00, km 0+769,28 oraz km 0+808,18. Przejścia dla pieszych będą posiadały oznakowanie pionowe ostrzegawcze - aktywne. Przejścia dla pieszych przy skrzyżowaniu z drogą krajową nr 55 tj. w km 0+769,28 oraz km 0+808,18 będą posiadały dodatkowe doświetlenie wyznaczonego rejonu przejścia.

Wloty drogi gminnej na skrzyżowaniu z drogą krajową nr 55 w km 0+787,07 będą oznakowane aktywnymi znakami ostrzegawczymi B-20 (stop). Zestawienie projektowanego oznakowania pionowego i urządzeń BRD zawiera tabela poniżej.

oznakowanie pionowe i elementy brd – nowe			
lp.	symbol	szt.	uwagi
1	A-7	2	
2	B-20	2	aktywne
3	D-1	2	
4	D-2	2	
5	D-6	8	aktywne w tym 4 szt. na wysięgnikach z doświetleniem przejścia dla pieszych
6	D-15	2	
7	T	2	2 × "Stop 80 m"
	∑	20	
8	słupki	12	
9	wysięgniki	2	
10	bariera U-12a		1560 mb

Jezdnia będzie posiadała oznakowanie poziome wykonane jako grubowarstwowe z zastosowaniem mikrokul odblaskowych. Zestawienie projektowanego oznakowania poziomego zawiera tabela poniżej.

oznakowanie poziome – nowe					
lp.	symbol	pow. jedn. [m^2/mb]	jedn. [m^2]	pow. ogółem [m^2]	uwagi
1	P-1b	0,04	1014,0	40,6	
2	P-1e	0,12	74,0	8,9	
3	P-3a	0,20	98,4	19,7	
4	P-4	0,24	212,1	50,9	
5	P-10	2,00	24,0	48,0	4 m

6	P-12	0,50	11,7	5,9	
7	P-14	0,375	22,5	8,4	
8	P-17	0,057	60,0	3,4	
			Σ	**185,7**	**m^2**

5.2. Droga gminna nr 40120C Nowa Wieś – ulica Świerkocińska

Przewiduje się poprawę parametrów technicznych jezdni drogi gminnej nr 40110C Nowa Wieś – ulica Świerkocińska na całej jej długości wynoszącej 1271 m począwszy od skrzyżowania z drogą powiatową nr 1352C (km 0+000,00) do skrzyżowania z drogą gminną z drogą gminną nr 40112C Owczarki – Świerkocin – Parski, poprzez wykonanie twardej nawierzchni jezdni o szerokości 5,0 m. Jezdnia po przebudowie będzie miała nawierzchnię asfaltową i będzie ograniczona obustronnie krawężnikami betonowymi. Dla potrzeb poprawy odwodnienia zostanie przebudowany system odwodnienia wraz z kanalizacją deszczową. Droga gminna w przekroju ulicznym będzie posiadała pobocza ziemne szerokości 0,75 m.

Podstawowe parametry techniczne

Parametr techniczny	**Wielkość**
Klasa ulicy	L
Prędkość projektowa	V_p = 50 km/h
Kategoria ruchu	KR2
Przekrój poprzeczny	uliczny 1 / 1
Szerokość pasa ruchu	2,50 m
Szerokość jezdni	5,0 m

Istniejąca jezdnia o nawierzchni gruntowej zostanie przebudowana na jezdnię o nawierzchni twardej dostosowanej do ruchu kategorii KR2.

Konstrukcja jezdni przedstawia się następująco:
- warstwa ścieralna z betonu asfaltowego grubości 5 cm
- warstwa wiążąca z betonu asfaltowego grubości 7 cm
- podbudowa pomocnicza z kruszywa łamanego stabilizowanego mechanicznie grubości 20 cm
- podłoże gruntowe doprowadzone do grupy nośności G1 poprzez wykonanie warstwy kruszywa stabilizowanego cementem R_m = 2,5 MPa grubości 15 cm

Zjazdy do posesji będą miały następującą konstrukcję:
- warstwa ścieralna z kostki betonowej grubości 8 cm
- podsypka cementowo piaskowa grubości 3-5 cm
- podbudowa pomocnicza z kruszywa łamanego stabilizowanego mechanicznie grubości 15 cm
- podłoże gruntowe doprowadzone do grupy nośności G1 poprzez wykonanie warstwy kruszywa stabilizowanego cementem R_m = 1,5 MPa grubości 10 cm

Zjazdy do posesji zostaną obramowane od strony jezdni krawężnikiem betonowym najazdowym 15x22 cm posadowionym na ławie betonowej z oporem z betonu C16/20, oraz od strony posesji opornikiem betonowym 12x25 cm posadowionym na ławie betonowej z oporem z betonu C16/20.

Na przebudowywanym odcinku drogi w km 1+257,77 przewiduje się wyznaczenie przejście dla pieszych (rejon skrzyżowania z drogą gminną nr 40112C Owczarki – Świerkocin – Parski). Przejście dla pieszych będzie posiadać oznakowanie pionowe ostrzegawcze - aktywne.

W ciągu drogi na łuku poziomym w km 0+927,18 zaprojektowane zostało oznakowanie ostrzegawcze – aktywne w postaci znaków U-3a oraz U-3b.

Dodatkowo dla uspokojenia ruchu w km 0+336,12, km 0+732,56 oraz km 1+093,05 przewidziano wykonanie progów zwalniających U-16b.

Zestawienie projektowanego oznakowania pionowego i urządzeń BRD zawiera tabela poniżej.

oznakowanie pionowe i elementy brd – nowe			
lp.	symbol	szt.	uwagi
1	A-7	1	
2	A-11a	6	
3	B-33	6	"30 km/h"
4	D-1	2	
5	D-2	1	
6	D-6	2	aktywne
7	T-1	6	"20 m"
8	U-3a	3	aktywne
9	U-3b	3	aktywne
	∑	30	
10	słupki	18	

Jezdnia będzie posiadała oznakowanie poziome wykonane jako grubowarstwowe z zastosowaniem mikrokul odblaskowych. Zestawienie projektowanego oznakowania poziomego zawiera tabela poniżej.

oznakowanie poziome – nowe					
lp.	symbol	pow. jedn. [m^2/mb]	jedn. [m^2]	pow. ogółem [m^2]	uwagi
1	P-1b	0,04	990,0	39,6	
2	P-1e	0,12	36,0	4,3	
3	P-3b	0,18	4,0	0,7	
4	P-4	0,24	207,1	49,7	
5	P-10	2,00	5,0	10,0	4 m
6	P-13	0,2625	5,33	1,4	
7	P-14	0,375	8,5	3,2	
8	P-25	0,232	26,04	6,0	
			∑	**115,0**	**m^2**

5.3. Droga gminna nr 40121C Nowa Wieś – ulica 6 Marca

Przewiduje się poprawę parametrów technicznych jezdni drogi gminnej nr 40121C Nowa Wieś – ulica 6 Marca na całej jej długości wynoszącej 1078 m w skład której wchodzą odcinki następujących długości:

- odcinek I – od km 0+000,00 do km 0+421,07
- odcinek II – od km 0+000,00 do km 0+298,59
- odcinek III – od km 0+000,00 do km 0+73,49
- odcinek IV – od km 0+000,00 do km 0+284,61

począwszy od skrzyżowania z drogą powiatową nr 1352C (km 0+000,00 dla odcinka I), do skrzyżowania z drogą gminną nr 40120C Nowa Wieś – ulica Świerkocińska (km 0+284,61 dla odcinka IV), poprzez wykonanie twardej nawierzchni jezdni o szerokości 5,0 m. Jezdnia po przebudowie będzie miała nawierzchnię asfaltową i będzie ograniczona obustronnie krawężnikami betonowymi. Istniejący chodnik o nawierzchni twardej długości 752 m zostanie przebudowany. Zostanie przebudowany chodnik ziemny – łączna długość chodnika po przebudowie będzie wynosiła 1541,19 m. Dla potrzeb poprawy odwodnienia zostanie przebudowany system odwodnienia wraz z kanalizacją deszczową.

Odcinki bez chodnika w przekroju ulicznym będą posiadały pobocza ziemne szerokości 0,75 m.

Podstawowe parametry techniczne

Parametr techniczny	Wielkość
Klasa ulicy	L
Prędkość projektowa	V_p = 50 km/h
Kategoria ruchu	KR2
Przekrój poprzeczny	uliczny 1 / 1
Szerokość pasa ruchu	2,50 m
Szerokość jezdni	5,0 m
Szerokość chodnika	1,25 m

Konstrukcja chodnika przedstawia się następująco:
- warstwa ścieralna z kostki betonowej grubości 6 cm
- podsypka cementowo piaskowa grubości 3-5 cm
- podłoże gruntowe doprowadzone do grupy nośności G1 poprzez wykonanie warstwy kruszywa stabilizowanego cementem R_m = 1,5 MPa grubości 10 cm

Projektuje się chodniki obramowane od strony jezdni krawężnikiem betonowym wystającym 15x30 cm posadowionym na ławie betonowej z oporem z betonu C16/20, oraz od strony posesji – obrzeżem betonowym posadowionym na ławie betonowej z oporem z betonu C16/20. Na przejściach dla pieszych przewiduje się krawężnik obniżony 15x22 cm posadowiony na ławie betonowej z oporem z betonu C16/20.

Istniejąca jezdnia o nawierzchni gruntowej zostanie przebudowana na jezdnię o nawierzchni twardej dostosowanej do ruchu kategorii KR2.

Konstrukcja jezdni przedstawia się następująco:
- warstwa ścieralna z betonu asfaltowego grubości 5 cm
- warstwa wiążąca z betonu asfaltowego grubości 7 cm
- podbudowa pomocnicza z kruszywa łamanego stabilizowanego mechanicznie grubości 20 cm
- podłoże gruntowe doprowadzone do grupy nośności G1 poprzez wykonanie warstwy kruszywa stabilizowanego cementem R_m = 2,5 MPa grubości 15 cm

Zjazdy do posesji będą miały następującą konstrukcję:
- warstwa ścieralna z kostki betonowej grubości 8 cm
- podsypka cementowo piaskowa grubości 3-5 cm
- podbudowa pomocnicza z kruszywa łamanego stabilizowanego mechanicznie grubości 15 cm
- podłoże gruntowe doprowadzone do grupy nośności G1 poprzez wykonanie warstwy kruszywa stabilizowanego cementem R_m = 1,5 MPa grubości 10 cm

Zjazdy do posesji zostaną obramowane od strony jezdni krawężnikiem betonowym najazdowym 15x22 cm posadowionym na ławie betonowej z oporem z betonu C16/20, oraz od strony posesji opornikiem betonowym 12x25 cm posadowionym na ławie betonowej z oporem z betonu C16/20.

Na przebudowywanym odcinku drogi przewiduje się wyznaczenie 5 przejść dla pieszych w następujących lokalizacjach:
- odcinek I – od km 0+192,71
- odcinek II – od km 0+008,87 oraz km 0+290,00
- odcinek IV – od km 0+082,27 oraz km 0+194,24

Wszystkie przejścia dla pieszych będą posiadać oznakowanie pionowe ostrzegawcze - aktywne.

Oznakowanie ostrzegawcze aktywne w postaci znaku drogowego B-20 (stop) będzie również miało zastosowane na skrzyżowaniach z brakiem wymaganej widoczności z uwagi na intensywność istniejącego zagospodarowania terenu, a mianowicie na skrzyżowaniach:
- odcinka I z odcinkiem II
- odcinka I z odcinkiem IV
- odcinka II z odcinkiem III
- odcinka II z odcinkiem IV

Dodatkowo dla uspokojenia ruchu przewidziano wykonanie progów zwalniających U-16d w następujących lokalizacjach:

- odcinek I – od km 0+266,47
- odcinek II – od km 0+081,37 oraz km 0+205,67
- odcinek IV – od km 0+132,70

Zestawienie projektowanego oznakowania pionowego i urządzeń BRD zawiera tabela poniżej.

oznakowanie pionowe i elementy brd – nowe			
lp.	symbol	szt.	uwagi
1	A-7	3	
2	A-11a	8	
3	B-20	5	aktywny
4	B-33	8	"20 km/h"
5	D-1	8	
6	D-2	2	
7	D-6	8	aktywny
8	T	2	1 × "Stop 70 m" + 1 × "Stop 90 m"
9	T-1	8	"20 m"
10	T-6a	2	
11	T-6c	1	
	∑	55	
12	słupki znaków	34	

Jezdnia będzie posiadała oznakowanie poziome wykonane jako grubowarstwowe z zastosowaniem mikrokul odblaskowych. Zestawienie projektowanego oznakowania poziomego zawiera tabela poniżej.

oznakowanie poziome – nowe					
lp.	symbol	pow. jedn. [m^2/mb]	jedn. [m^2]	pow. ogółem [m^2]	uwagi
1	P-1b	0,04	543,0	21,7	
2	P-1e	0,12	96,0	11,5	
3	P-4	0,24	314,0	75,4	
4	P-10	2,00	25,0	50,0	4 m
5	P-12	0,50	20,8	10,4	
6	P-13	0,2625	4,67	1,2	
7	P-14	0,375	12,0	4,5	
8	P-25	0,232	17,36	4,0	
			∑	178,8	m^2

6. Ocena uzyskanych korzyści dla rozwoju gminy i poprawy bezpieczeństwa ruchu

Przebudowa nawierzchni dróg gminnych stanowiących drogi łącznikowe pomiędzy drogą krajową nr 16, drogą krajową nr 55 oraz drogą powiatową nr 1352C zapewni zdecydowaną poprawę warunków ruchu dla wszystkich ich użytkowników. Na drodze gminnej nr 40112C Owczarki – Świerkocin – Parski zostaną poprawione parametry techniczne (poszerzenie jezdni z istniejących 5,0 m na 5,5 m wraz z przebudową obustronnego chodnika). Na drogach gminnych: nr 40120C Nowa Wieś – ulica Świerkocińska oraz nr 40121C Nowa Wieś – ulica 6 Marca zostanie wykonana nawierzchnia twarda (dotychczas nawierzchnia gruntowa). Wykonanie inwestycji podniesie parametry użytkowe oraz wpłynie na zwiększenie płynności ruchu.

Realizacja zamierzenia inwestycyjnego w całości leżącego na terenie gminy wiejskiej dodatkowo poprawi dostępność komunikacyjną dla przyległych obszarów, zwiększy ich walory i atrakcyjność stwarzając nowe możliwości intensyfikacji zagospodarowania.

Nastąpi poprawa dostępności do lokalnych zakładów pracy, ośrodków ochrony zdrowia, kulturalnych oraz oświatowych. Ułatwiony zostanie dostęp do siedziby gminy. Przebudowa nawierzchni poprawi również dostępność komunikacyjną dla wszelkich służb ratowniczych ograniczając ich czas reakcji wynikający z okresu podróży do minimum.

Województwo: kujawsko-pomorskie
Powiat: grudziądzki
Gmina: Grudziądz
Obręb: Świerkocin,
Nowa Wieś

MAPA DO CELÓW PROJEKTOWYCH SKALA 1:500 ARK. 4

1. Układ odniesienia osnowy pozioej - "2000"
2. Układ odniesienia osnowy wysokościowej - "Kronsztadt 60"
3. Niniejsza mapa powstała poprzez wektoryzację rastra mapy zasadniczej w skali 1:500 oraz pomiaru uzupełniającego
4. Mapa nie może stanowić podstawy ustalenia prawnego przebiegu granic, gdyż nie badano stanu prawnego nieruchomości
5. Granice i kontury użytków wyrzeźbione kolorem zielonym pozyskano z bazy danych ewidencyjnych prowadzonej w systemie EWID
6. Nie wyklucza się istnienia w terenie innych nie wykazanych na niniejszej mapie elementów uzbrojenia podziemnego, które nie były zgłaszane do inwentaryzacji lub są w trakcie realizacji
7. Nie wykonano wysiadów w instytucjach branżowych
8. Mapa w zakresie opracowania aktualna nadana 21.05.2014

- zakres opracowania

Wykonał dnia 21.05.2014
Geodeta uprawniony: mgr inż. Mirosława Wrzesińska
Nr. upr: 21934

KERG: 0406.414.2014

UWAGA!
Mapa do celów projektowych nie nadaje się do projektowania budynków w odległości mniejszej niż 4,0m od granicy nieruchomości, zgodnie z § 79.5 Rozporządzenia Ministra Spraw Wewnętrznych i Administracji z dnia 9 listopada 2001 r. "W sprawie standardów technicznych."

UWAGA!
Na mapie do celów projektowych nie wyróżniono gruntów obciążonych służebnościami gruntowymi ujawnionymi w księgach wieczystych na podstawie § 80.5, 80.6 Rozporządzenia Ministra Spraw Wewnętrznych i Administracji z dnia 9 listopada 2001 r. "W sprawie standardów technicznych."

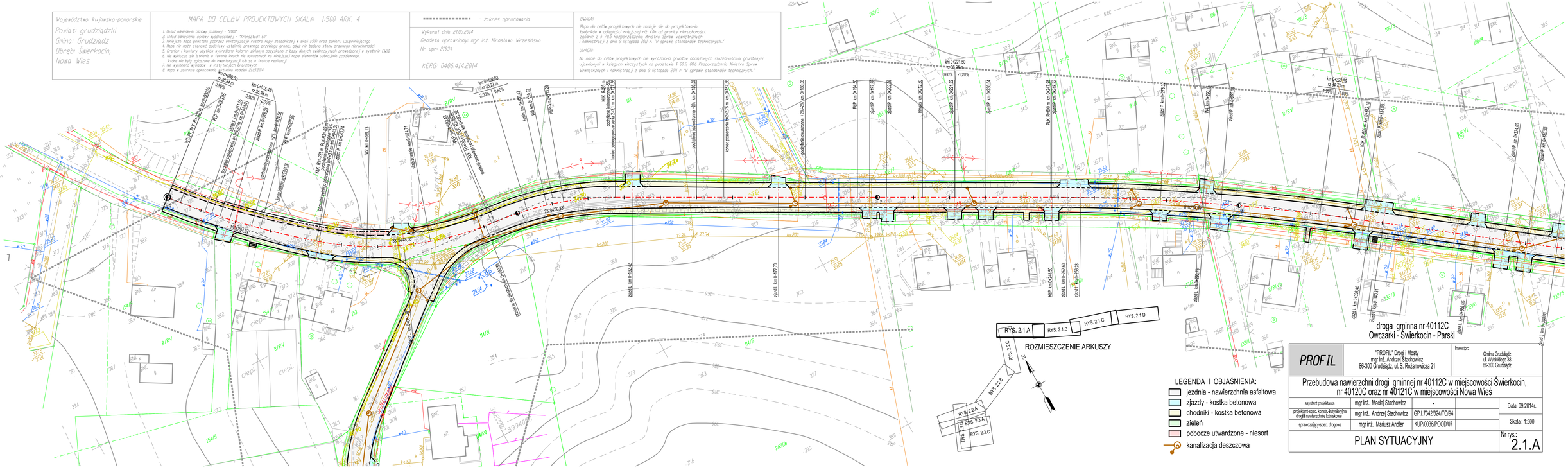

LEGENDA I OBJAŚNIENIA:
- jezdnia - nawierzchnia asfaltowa
- zjazdy - kostka betonowa
- chodniki - kostka betonowa
- zieleń
- pobocze utwardzone - niesort
- kanalizacja deszczowa

droga gminna nr 40112C
Owczarki - Świerkocin - Parski

PROFIL	"PROFIL" Drogi i Mosty mgr inż. Andrzej Stachowicz 86-300 Grudziądz, ul. S. Rożanowicza 21	Inwestor: Gmina Grudziądz ul. Wybickiego 38 86-300 Grudziądz	
Przebudowa nawierzchni drogi gminnej nr 40112C w miejscowości Świerkocin, nr 40120C oraz nr 40121C w miejscowości Nowa Wieś			
asystent projektanta	mgr inż. Maciej Stachowicz	-	Data: 09.2014r.
projektant-spec. konstr.-inżynieryjna drogi i nawierzchnie kotnikowe	mgr inż. Andrzej Stachowicz	GP.I.7342/324/TO/94	Skala: 1:500
sprawdzający-spec. drogowa	mgr inż. Mariusz Andler	KUP/0036/POOD/07	
PLAN SYTUACYJNY			Nr rys.: 2.1.A

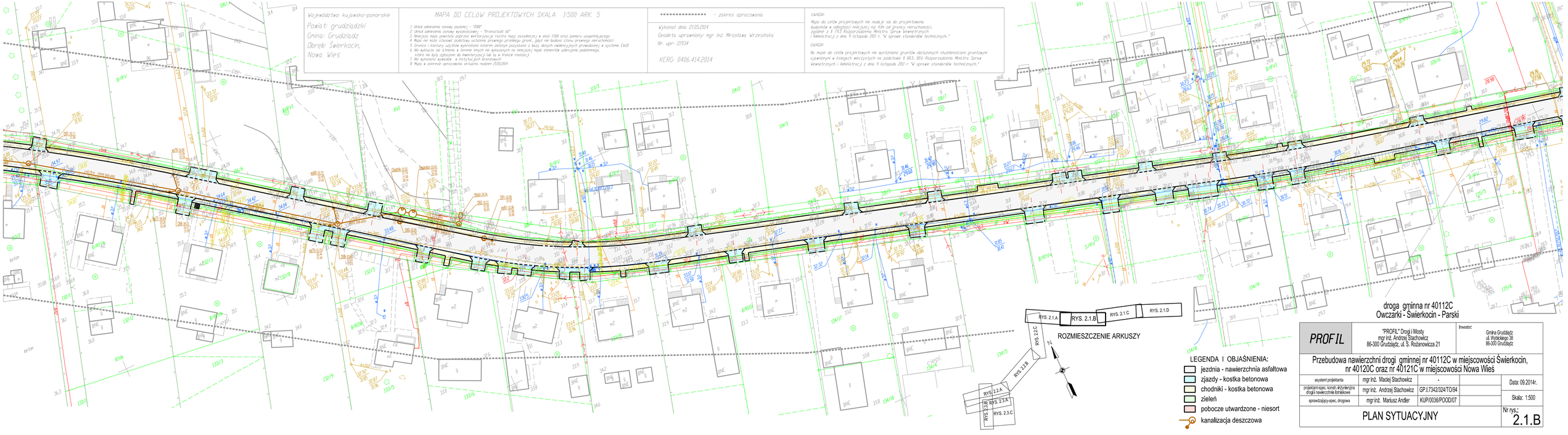
Województwo: kujawsko-ponorskie
Powiat: grudziądzki
Gmina: Grudziądz
Obręb: Świerkocin,
Nowa Wieś
MAPA DO CELÓW PROJEKTOWYCH SKALA 1:500 ARK. 5
1. Układ odniesienia osnowy poziomej - "1999"
2. Układ odniesienia osnowy wysokościowej - "Kronsztadt 60"
3. Niniejsza mapa powstała poprzez wektoryzację rastra mapy zasadniczej w skali 1:500 oraz pomiaru uzupełniającego
4. Mapa nie może stanowić podstawy ustalenia prawnego przebiegu granic, gdyż nie dotarto stanu prawnego nieruchomości
5. Granice i kontury użytków wykreślone kolorem zielonym pozyskano z bazy danych ewidencyjnych prowadzonej w systemie EWID
6. Nie wykazuje się istniejącej w terenie zmiany nie wykazanych na niniejszej mapie elementów uzbrojenia podziemnego,
które nie były zgłoszone do ewentarzyacji lub są w trakcie realizacji
7. Nie wykonano wysadów w instytucjach branżowych
8. Mapa w zakresie opracowania aktualna nadzień 21.05.2014
- zakres opracowania
Wykonał dnia 21.05.2014
Geodeta uprawniony: mgr inż. Mirosława Wrzesińska
Nr. upr- 21934
KERG: 0406.414.2014
UWAGA!
Mapa do celów projektowych nie nadaje się do projektowania budynków w odległości mniejszej niż 4,0m od granicy nieruchomości, zgodnie z § 175 Rozporządzenia Ministra Spraw Wewnętrznych i Administracji z dnia 9 listopada 2011 r. "W sprawie standardów technicznych."
UWAGA!
Na mapie do celów projektowych nie wyróżniono gruntów obciążonych służebnościami gruntowymi ujawnionymi w księgach wieczystych na podstawie § 80.5, 80.6 Rozporządzenia Ministra Spraw Wewnętrznych i Administracji z dnia 9 listopada 2011 r. "W sprawie standardów technicznych."
droga gminna nr 40112C
Owczarki - Świerkocin - Parski
ROZMIESZCZENIE ARKUSZY
RYS. 2.1.A
RYS. 2.1.B
RYS. 2.1.C
RYS. 2.1.D
RYS. 2.2.C
RYS. 2.2.B
RYS. 2.2.A
RYS. 2.3.A
RYS. 2.3.B
RYS. 2.3.C
LEGENDA I OBJAŚNIENIA:
jezdnia - nawierzchnia asfaltowa
zjazdy - kostka betonowa
chodniki - kostka betonowa
zieleń
pobocze utwardzone - niesort
kanalizacja deszczowa
PROFIL
"PROFIL" Drogi i Mosty
mgr inż. Andrzej Stachowicz
86-300 Grudziądz, ul. S. Rożanowicza 21
Inwestor:
Gmina Grudziądz
ul. Wybickiego 38
86-300 Grudziądz
Przebudowa nawierzchni drogi gminnej nr 40112C w miejscowości Świerkocin, nr 40120C oraz nr 40121C w miejscowości Nowa Wieś
asystent projektanta
mgr inż. Maciej Stachowicz
projektant-spec. konstr.-inżynieryjna drogi i nawierzchnie kolejowe
mgr inż. Andrzej Stachowicz
GP.I.7342/324/TO/94
sprawdzający-spec. drogowa
mgr inż. Mariusz Andler
KUP/0036/POOD/07
Data: 09.2014r.
Skala: 1:500
PLAN SYTUACYJNY
Nr rys.: 2.1.B

Województwo: kujawsko-pomorskie
Powiat: grudziądzki
Gmina: Grudziądz
Obręb: Świerkocin, Nowa Wieś

MAPA DO CELÓW PROJEKTOWYCH SKALA 1:500 ARK. 6

1. Układ odniesienia osnowy poziomej - "2000"
2. Układ odniesienia osnowy wysokościowej - "Kronsztadt 60"
3. Niniejsza mapa powstała poprzez wektoryzację rastra mapy zasadniczej w skali 1:500 oraz pomiaru uzupełniającego
4. Mapa nie może stanowić podstawy ustalenia prawnego przebiegu granic, gdyż nie badano stanu prawnego nieruchomości
5. Granice i kontury użytków wykreślone kolorem zielonym pozyskano z bazy danych ewidencyjnych prowadzonej w systemie EWID
6. Nie wykluczą się istnienia w terenie innych nie wykazanych na niniejszej mapie elementów uzbrojenia podziemnego, które nie były zgłoszone do inwentaryzacji lub są w trakcie realizacji
7. Nie wykonano wykładów w instytucjach branżowych
8. Mapa w zakresie opracowania aktualna nadzień 21.05.2014

- zakres opracowania

Wykonał dnia 21.05.2014
Geodeta uprawniony: mgr inż. Mirosława Wrzesińska
Nr. upr: 21934

KERG: 0406.414.2014

UWAGA!
Mapa do celów projektowych nie nadaje się do projektowania budynków w odległości mniejszej niż 43m od granicy nieruchomości, zgodnie z § 79.5 Rozporządzenia Ministra Spraw Wewnętrznych i Administracji z dnia 9 listopada 2011 r. "W sprawie standardów technicznych."

UWAGA!
Na mapie do celów projektowych nie wyróżniono gruntów obciążonych służebnościami gruntowymi ujawnionymi w księgach wieczystych na podstawie § 80.5, 80.6 Rozporządzenia Ministra Spraw Wewnętrznych i Administracji z dnia 9 listopada 2011 r. "W sprawie standardów technicznych."

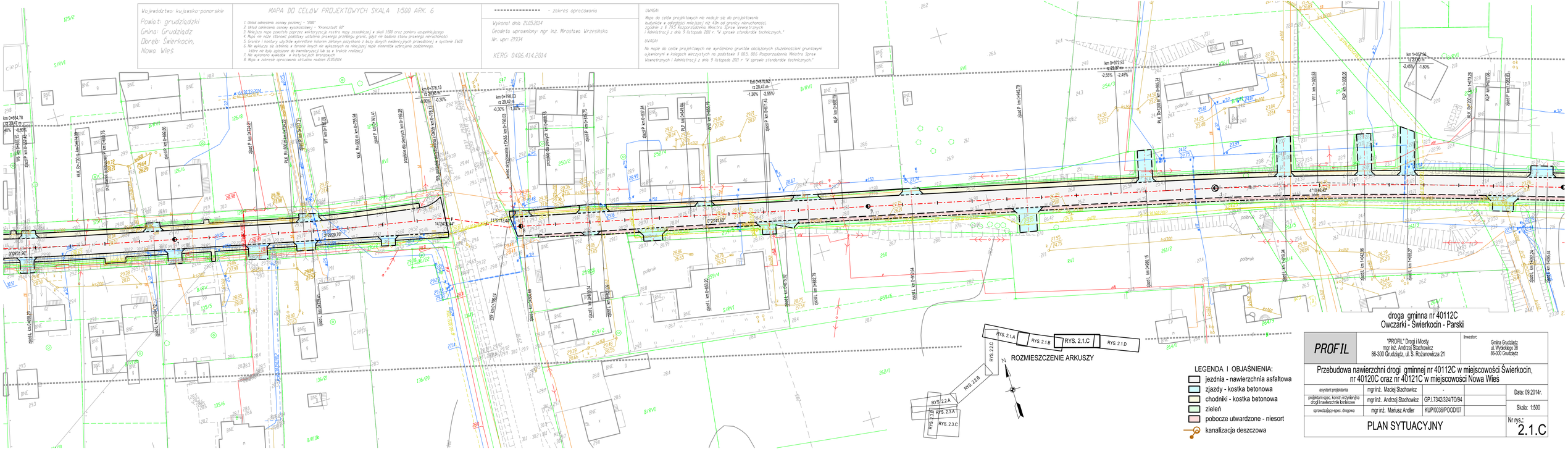

LEGENDA I OBJAŚNIENIA:
- jezdnia - nawierzchnia asfaltowa
- zjazdy - kostka betonowa
- chodniki - kostka betonowa
- zieleń
- pobocze utwardzone - niesort
- kanalizacja deszczowa

droga gminna nr 40112C
Owczarki - Świerkocin - Parski

PROFIL	"PROFIL" Drogi i Mosty mgr inż. Andrzej Stachowicz 86-300 Grudziądz, ul. S. Rożanowicza 21	Inwestor:	Gmina Grudziądz ul. Wybickiego 38 86-300 Grudziądz

Przebudowa nawierzchni drogi gminnej nr 40112C w miejscowości Świerkocin, nr 40120C oraz nr 40121C w miejscowości Nowa Wieś

asystent projektanta	mgr inż. Maciej Stachowicz	-		Data: 09.2014r.
projektant-spec. konstr.-inżynieryjna drogi i nawierzchnie kolejkowe	mgr inż. Andrzej Stachowicz	GP.I.7342/324/TO/94		Skala: 1:500
sprawdzający-spec. drogowa	mgr inż. Mariusz Andler	KUP/0036/POOD/07		

PLAN SYTUACYJNY

Nr rys.: 2.1.C

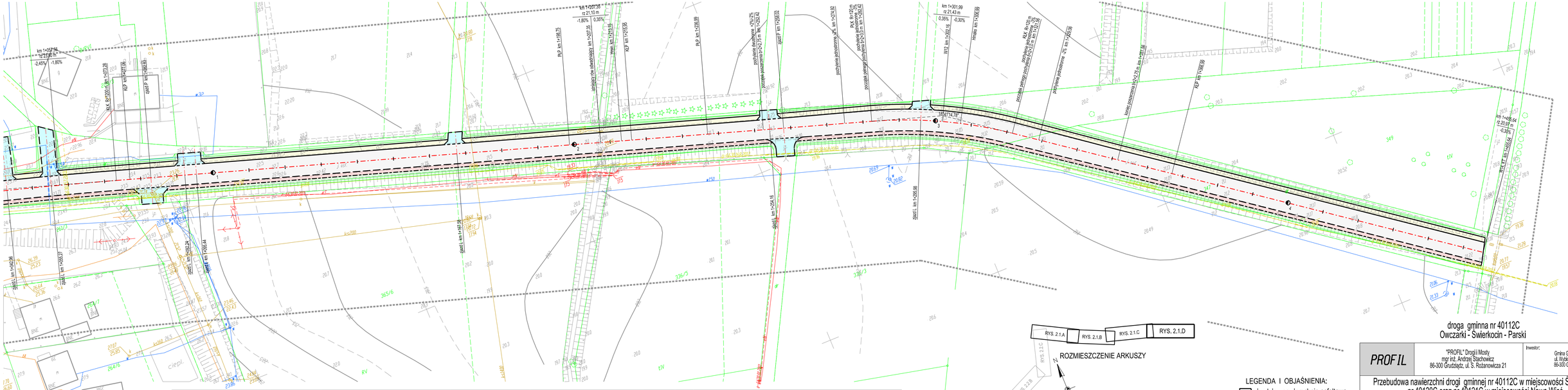

Województwo: kujawsko-pomorskie
Powiat: grudziądzki
Gmina: Grudziądz
Obręb: Świerkocin,
Nowa Wieś

MAPA DO CELÓW PROJEKTOWYCH SKALA 1:500 ARK. 7

1. Układ odniesienia osnowy poziomej - "2000"
2. Układ odniesienia osnowy wysokościowej - "Kronsztadt 60"
3. Niniejsza mapa powstała poprzez wektoryzację rastra mapy zasadniczej w skali 1:500 oraz pomiaru uzupełniającego
4. Mapa nie może stanowić podstawy ustalenia prawnego przebiegu granic, gdyż nie badano stanu prawnego nieruchomości
5. Granice i kontury użytków wyrysowane kolorem zielonym pozyskano z bazy danych ewidencyjnych prowadzonej w systemie EWID
6. Nie wykluczа się istnienia w terenie innych nie wykazanych na niniejszej mapie elementów uzbrojenia podziemnego, które nie były zgłaszane do inwentaryzacji lub są w trakcie realizacji
7. Nie wykonano wysadzeń w instytucjach branżowych
8. Mapa w zakresie opracowania aktualna nadal 21.05.2014

- zakres opracowania

Wykonał dnia 21.05.2014
Geodeta uprawniony: mgr inż. Mirosława Wrzesińska
Nr. upr: 21934

KERG: 0406.414.2014

UWAGA!
Mapa do celów projektowych nie nadaje się do projektowania budynków w odległości mniejszej niż 4,0m od granicy nieruchomości, zgodnie z § 79.5 Rozporządzenia Ministra Spraw Wewnętrznych i Administracji z dnia 9 listopada 2001 r. "W sprawie standardów technicznych."

UWAGA!
Na mapie do celów projektowych nie wyróżniono gruntów obciążonych służebnościami gruntowymi ujawnionymi w księgach wieczystych na podstawie § 88.5, 88.6 Rozporządzenia Ministra Spraw Wewnętrznych i Administracji z dnia 9 listopada 2001 r. "W sprawie standardów technicznych."

RYS. 2.1.A | RYS. 2.1.B | RYS. 2.1.C | RYS. 2.1.D

ROZMIESZCZENIE ARKUSZY

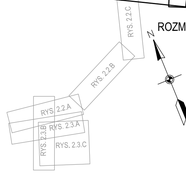

LEGENDA I OBJAŚNIENIA:

- jezdnia - nawierzchnia asfaltowa
- zjazdy - kostka betonowa
- chodniki - kostka betonowa
- zieleń
- pobocze utwardzone - niesort
- kanalizacja deszczowa

droga gminna nr 40112C
Owczarki - Świerkocin - Parski

PROFIL	"PROFIL" Drogi i Mosty mgr inż. Andrzej Stachowicz 86-300 Grudziądz, ul. S. Różanowicza 21	Inwestor: Gmina Grudziądz ul. Wybickiego 38 86-300 Grudziądz

Przebudowa nawierzchni drogi gminnej nr 40112C w miejscowości Świerkocin, nr 40120C oraz nr 40121C w miejscowości Nowa Wieś

asystent projektanta	mgr inż. Maciej Stachowicz	-	Data: 09.2014r.
projektant-spec. konstr.-drk.tyczny/inż. drogi i nawierzchnie bitumiczne	mgr inż. Andrzej Stachowicz	GP.1.7342/3224/70/94	
sprawdzający-spec. drogowa	mgr inż. Mariusz Ändler	KUP/0036/POOD/07	Skala: 1:500

PLAN SYTUACYJNY

Nr rys.: 2.1.D

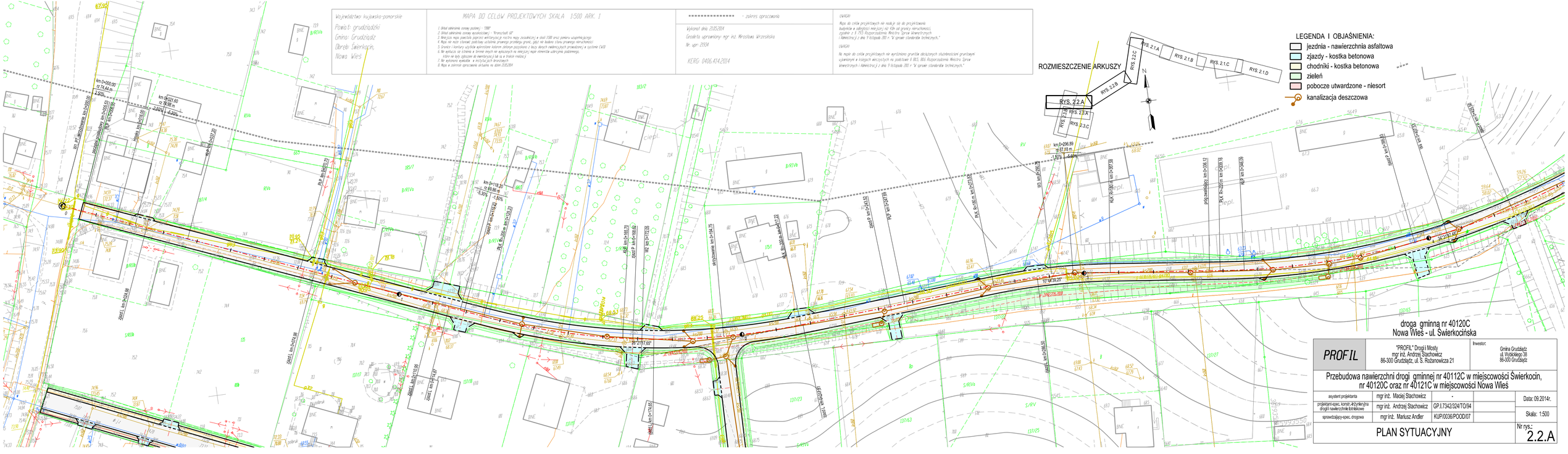
Województwo: kujawsko-pomorskie
Powiat: grudziądzki
Gmina: Grudziądz
Obręb: Świerkocin, Nowa Wieś
MAPA DO CELÓW PROJEKTOWYCH SKALA 1:500 ARK. 1
- zakres opracowania
Wykonał dnia 21.05.2014
Geodeta uprawniony: mgr inż. Mirosława Wrzesińska
Nr. upr. 2934
KERG: 0406.414.2014
UWAGI
Mapa do celów projektowych nie nadaje się do przekazania budynków w odległości mniejszej niż 4,0m od granicy nieruchomości, zgodnie z § 70.5 Rozporządzenia Ministra Spraw Wewnętrznych i Administracji z dnia 9 listopada 2011 r. "W sprawie standardów technicznych."
UWAGI
Na mapie do celów projektowych nie wyróżniono gruntów obciążonych służebnościami gruntowymi ujawnionych w księgach wieczystych na podstawie § 66.3, 66.4 Rozporządzenia Ministra Spraw Wewnętrznych i Administracji z dnia 9 listopada 2011 r. "W sprawie standardów technicznych."
ROZMIESZCZENIE ARKUSZY
RYS. 2.1.A
RYS. 2.1.B
RYS. 2.1.C
RYS. 2.1.D
RYS. 2.2.C
RYS. 2.2.B
RYS. 2.2.A
RYS. 2.3.B
RYS. 2.3.A
RYS. 2.3.C
N
LEGENDA I OBJAŚNIENIA:
jezdnia - nawierzchnia asfaltowa
zjazdy - kostka betonowa
chodniki - kostka betonowa
zieleń
pobocze utwardzone - niesort
kanalizacja deszczowa
droga gminna nr 40120C
Nowa Wieś - ul. Świerkocińska
PROFIL
"PROFIL" Drogi i Mosty
mgr inż. Andrzej Stachowicz
86-300 Grudziądz, ul. S. Rożanowicza 21
Inwestor:
Gmina Grudziądz
ul. Wybickiego 38
86-300 Grudziądz
Przebudowa nawierzchni drogi gminnej nr 40112C w miejscowości Świerkocin, nr 40120C oraz nr 40121C w miejscowości Nowa Wieś
asystent projektanta
mgr inż. Maciej Stachowicz
-
Data: 09.2014r.
projektant-spec. konstr.-inżynieryjna drogi i nawierzchnia bitumiczne
mgr inż. Andrzej Stachowicz
GP.I.7342/324/TO/94
Skala: 1:500
sprawdzający-spec. drogowa
mgr inż. Mariusz Andler
KUP/0036/POOD/07
PLAN SYTUACYJNY
Nr rys.: 2.2.A

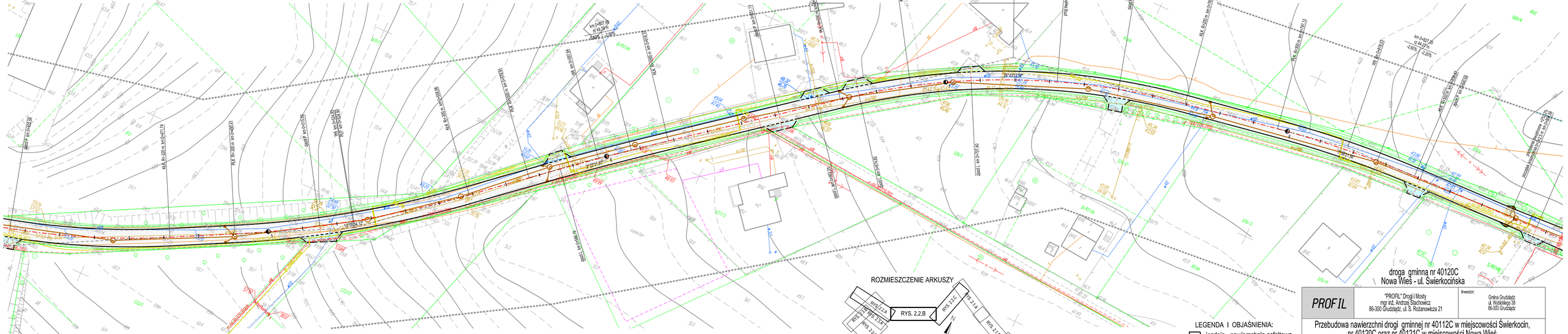

droga gminna nr 40120C
Nowa Wieś - ul. Świerkocińska

ROZMIESZCZENIE ARKUSZY

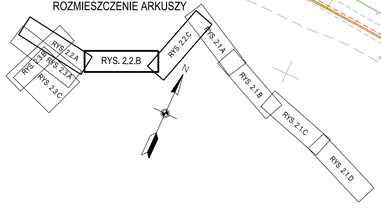

LEGENDA I OBJAŚNIENIA:

- jezdnia - nawierzchnia asfaltowa
- zjazdy - kostka betonowa
- chodniki - kostka betonowa
- zieleń
- pobocze utwardzone - niesort
- kanalizacja deszczowa

PROFIL	"PROFIL" Drogi i Mosty mgr inż. Andrzej Stachowicz 86-300 Grudziądz, ul. S. Różanowicza 21		Inwestor: Gmina Grudziądz ul. Wybickiego 38 86-300 Grudziądz	
Przebudowa nawierzchni drogi gminnej nr 40112C w miejscowości Świerkocin, nr 40120C oraz nr 40121C w miejscowości Nowa Wieś				
asystent projektanta	mgr inż. Maciej Stachowicz	-		Data: 09.2014r.
projektant-spec. konstr.-drożnictwa drogi i nawierzchnie kolejowe	mgr inż. Andrzej Stachowicz	GP.I.7342/324/ITO/94		Skala: 1:500
sprawdzający-spec. drogowa	mgr inż. Mariusz Andler	KUP/0036/POOD/07		
PLAN SYTUACYJNY				Nr rys.: 2.2.B

Województwo: kujawsko-pomorskie
Powiat: grudziądzki
Gmina: Grudziądz
Obręb: Świerkocin, Nowa Wieś

MAPA DO CELÓW PROJEKTOWYCH SKALA 1:500 ARK. 2

1. Układ odniesienia: poziomy - "2000"
2. Układ odniesienia: pionowy kronsztadt 60"
3. Wykonano mapę powstałą poprzez wektoryzację rastra mapy zasadniczej w skali 1:500 oraz pomiaru uzupełniającego
4. Mapa nie może stanowić podstawy ustalenia prawnego przebiegu granic, gdyż nie badano stanu prawnego nieruchomości
5. Granice i kontury użytków wykreślone kolorem zielonym pozyskano z bazy danych ewidencyjnych prowadzonej w systemie EWID
6. Nie wykluczu się istnienia w terenie innych nie wyłuczonych na niniejszej mapie elementów uzbrojenia podziemnego, które nie były zgłoszone do inwentaryzacji lub są w trakcie realizacji
7. Nie wykonano wywiadów w instytucjach branżowych
8. Mapa w zakresie opracowania aktualna nadzień 21.05.2014

- zakres opracowania

Wykonał dnia 21.05.2014
Geodeta uprawniony: mgr inż. Mirosława Wrzesińska
Nr. upr: 21934

KERG: 0406.414.2014

UWAGA!
Mapa do celów projektowych nie nadaje się do projektowania budynków w odległości mniejszej niż 4,0m od granicy nieruchomości, zgodnie z § 79,5 Rozporządzenia Ministra Spraw Wewnętrznych i Administracji z dnia 9 listopada 2011 r. "W sprawie standardów technicznych."

UWAGA!
Na mapie do celów projektowych nie wyróżniono gruntów obciążonych służebnościami gruntowymi ujawnionymi w księgach wieczystych na podstawie § 66,5, 816 Rozporządzenia Ministra Spraw Wewnętrznych i Administracji z dnia 9 listopada 2011 r. "W sprawie standardów technicznych."

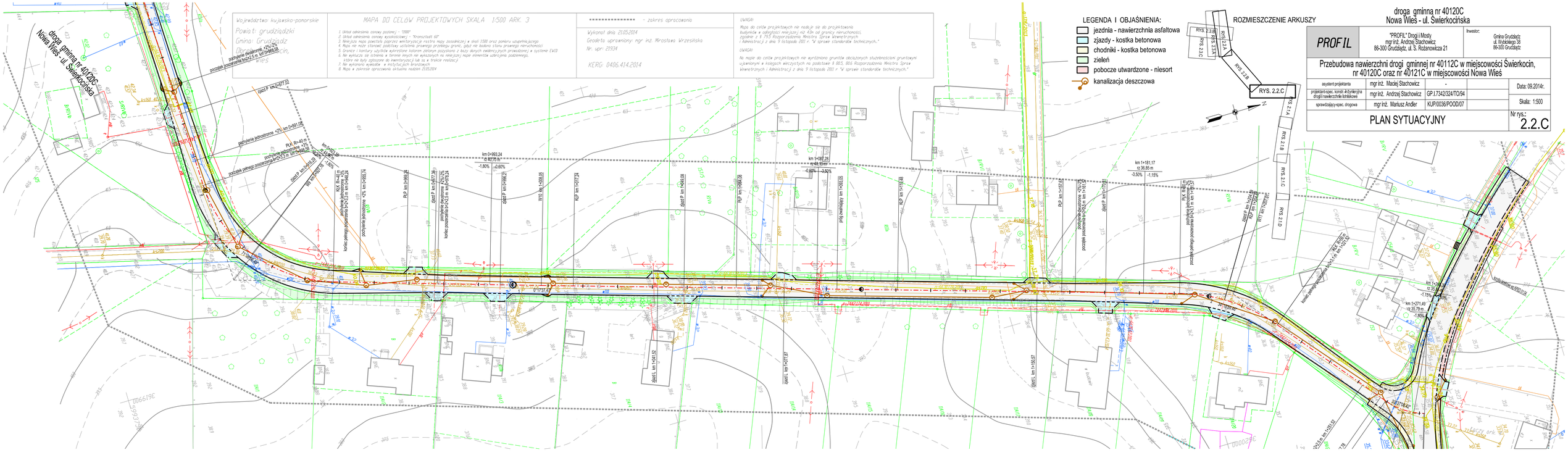
droga gminna nr 40120C
Nowa Wieś - ul. Świerkocińska
Województwo: kujawsko-pomorskie
Powiat: grudziądzki
Gmina: Grudziądz
Obrębów: Świerkocin, Nowa Wieś
MAPA DO CELÓW PROJEKTOWYCH SKALA 1:500 ARK. 3
1. Układ odniesienia osnowy poziomej - "2000"
2. Układ odniesienia osnowy wysokościowej - "Kronsztadt 60"
3. Mniejsza mapa powstała poprzez wektoryzację rastra mapy zasadniczej w skali 1:500 oraz pomiaru uzupełniającego
4. Mapa nie może stanowić podstawy ustalenia przebiegu przebiegu granic, gdyż nie badano stanu prawnego nieruchomości
5. Granice i kontury użytków wykreślone kolorem zielonym pozyskano z bazy danych ewidencyjnych prowadzonej w systemie EWID
6. Nie wykluczam się istnienia w terenie innych nie wykazanych na niniejszej mapie elementów uzbrojenia podziemnego, które nie były zgłaszane do inwentaryzacji lub są w trakcie realizacji
7. Nie wykonano wywiadów w instytucjach branżowych
8. Mapa w zakresie opracowania aktualna nadzień 21.05.2014
- zakres opracowania
Wykonał dnia 21.05.2014
Geodeta uprawniony: mgr inż. Mirosława Wrzesińska
Nr. upr: 21934
KERG: 0406.414.2014
UWAGA!
Mapa do celów projektowych nie nadaje się do projektowania budynków w odległości mniejszej niż 40m od granicy nieruchomości, zgodnie z § 79.5 Rozporządzenia Ministra Spraw Wewnętrznych i Administracji z dnia 9 listopada 2011 r. "W sprawie standardów technicznych."
UWAGA!
Na mapie do celów projektowych nie wyróżniono gruntów obciążonych służebnościami gruntowymi ujawnionymi w księgach wieczystych na podstawie § 80.5, 80.6 Rozporządzenia Ministra Spraw Wewnętrznych i Administracji z dnia 9 listopada 2011 r "W sprawie standardów technicznych."
LEGENDA I OBJAŚNIENIA:
jezdnia - nawierzchnia asfaltowa
zjazdy - kostka betonowa
chodniki - kostka betonowa
zieleń
pobocze utwardzone - niesort
kanalizacja deszczowa
ROZMIESZCZENIE ARKUSZY
RYS. 2.3.B
RYS. 2.3.A
RYS. 2.3.C
RYS. 2.2.A
RYS. 2.2.B
RYS. 2.2.C
RYS. 2.1.A
RYS. 2.1.B
RYS. 2.1.C
RYS. 2.1.D
droga gminna nr 40120C
Nowa Wieś - ul. Świerkocińska
PROFIL
"PROFIL" Drogi i Mosty
mgr inż. Andrzej Stachowicz
86-300 Grudziądz, ul. S. Różanowicza 21
Inwestor:
Gmina Grudziądz
ul. Wybickiego 38
86-300 Grudziądz
Przebudowa nawierzchni drogi gminnej nr 40112C w miejscowości Świerkocin, nr 40120C oraz nr 40121C w miejscowości Nowa Wieś
asystent projektanta
mgr inż. Maciej Stachowicz
-
projektant-spec. konstr.-inżynieryjna drogi i nawierzchnie lotniskowe
mgr inż. Andrzej Stachowicz
GP.I.7342/324/TO/94
sprawdzający-spec. drogowa
mgr inż. Mariusz Andler
KUP/0036/POOD/07
Data: 09.2014r.
Skala: 1:500
PLAN SYTUACYJNY
Nr rys.: 2.2.C

Województwo: kujawsko-pomorskie
Powiat: grudziądzki
Gmina: Grudziądz
Obręb: Świerkocin,
Nowa Wieś

MAPA DO CELÓW PROJEKTOWYCH SKALA 1:500 ARK. 1

1. Układ odniesienia osnowy poziomej - "2000"
2. Układ odniesienia osnowy wysokościowej - "Kronsztadt 60"
3. Niniejsza mapa powstała poprzez wektoryzacje rastra mapy zasadniczej w skali 1:500 oraz pomiaru uzupełniającego
4. Mapa nie może stanowić podstawy ustalenia prawnego przebiegu granic, gdyż nie badano stanu prawnego nieruchomości
5. Granice i kontury użytków wykreślone kolorem zielonym pozyskano z bazy danych ewidencyjnych prowadzonej w systemie EWID
6. Nie wyklucza się istnienia w terenie innych nie wykazanych na niniejszej mapie elementów uzbrojenia podziemnego, które nie były zgłoszone do inwentaryzacji lub są w trakcie realizacji
7. Nie wykonano wywiadów w instytucjach branżowych
8. Mapa w zakresie opracowania aktualna na dzień 21.05.2014

- zakres opracowania

Wykonał dnia 21.05.2014
Geodeta uprawniony: mgr inż. Mirosława Wrzesińska
Nr. upr: 21934

KERG: 0406.414.2014

UWAGA!:

Mapa do celów projektowych nie nadaje się do projektowania budynków w odległości mniejszej niż 4.0m od granicy nieruchomości, zgodnie z § 79.5 Rozporządzenia Ministra Spraw Wewnętrznych i Administracji z dnia 9 listopada 2011 r. "W sprawie standardów technicznych..."

UWAGA!:

Na mapie do celów projektowych nie wyróżniono gruntów obciążonych służebnościami gruntowymi ujawnionymi w księgach wieczystych na podstawie § 80.5, 80.6 Rozporządzenia Ministra Spraw Wewnętrznych i Administracji z dnia 9 listopada 2011 r "W sprawie standardów technicznych.."

LEGENDA I OBJAŚNIENIA:

- jezdnia - nawierzchnia asfaltowa
- zjazdy - kostka betonowa
- chodniki - kostka betonowa
- zieleń
- pobocze utwardzone - niesort
- kanalizacja deszczowa

droga gminna nr 40121C
Nowa Wieś - ul. 6 Marca
odcinek I - I

PROFIL	"PROFIL" Drogi i Mosty mgr inż. Andrzej Stachowicz 86-300 Grudziądz, ul. S. Rożanowicza 21		Inwestor: Gmina Grudziądz ul. Wybickiego 38 86-300 Grudziądz	
Przebudowa nawierzchni drogi gminnej nr 40112C w miejscowości Świerkocin, nr 40120C oraz nr 40121C w miejscowości Nowa Wieś				
asystent projektanta	mgr inż. Maciej Stachowicz	-		Data: 09.2014r.
projektant-spec. konstr.-inżynieryjna drogi i nawierzchnie lotniskowe	mgr inż. Andrzej Stachowicz	GP.I.7342/324/TO/94		Skala: 1:500
sprawdzający-spec. drogowa	mgr inż. Mariusz Andler	KUP/0036/POOD/07		
PLAN SYTUACYJNY				Nr rys.: 2.3.A

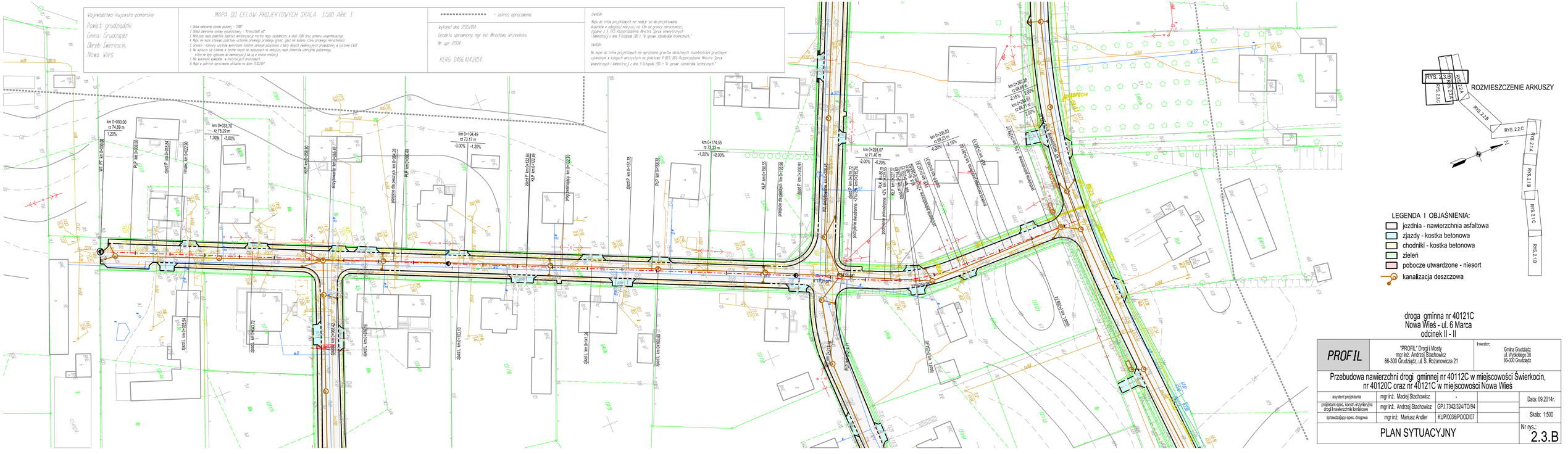

droga gminna nr 40121C
Nowa Wieś - ul. 6 Marca
odcinek II - II

PROFIL	"PROFIL" Drogi i Mosty mgr inż. Andrzej Stachowicz 86-300 Grudziądz, ul. S. Różanowicza 21	Inwestor:	Gmina Grudziądz ul. Wybickiego 38 86-300 Grudziądz

Przebudowa nawierzchni drogi gminnej nr 40112C w miejscowości Świerkocin, nr 40120C oraz nr 40121C w miejscowości Nowa Wieś

asystent projektanta	mgr inż. Maciej Stachowicz	-	Data: 09.2014r.
projektant-spec. konstr.-inżynieryjna drogi i nawierzchnie kolejkowe	mgr inż. Andrzej Stachowicz	GP.I.7342/324/TO/94	Skala: 1:500
sprawdzający-spec. drogowa	mgr inż. Mariusz Andler	KUP/0036/POOD/07	

PLAN SYTUACYJNY

Nr rys.: 2.3.B

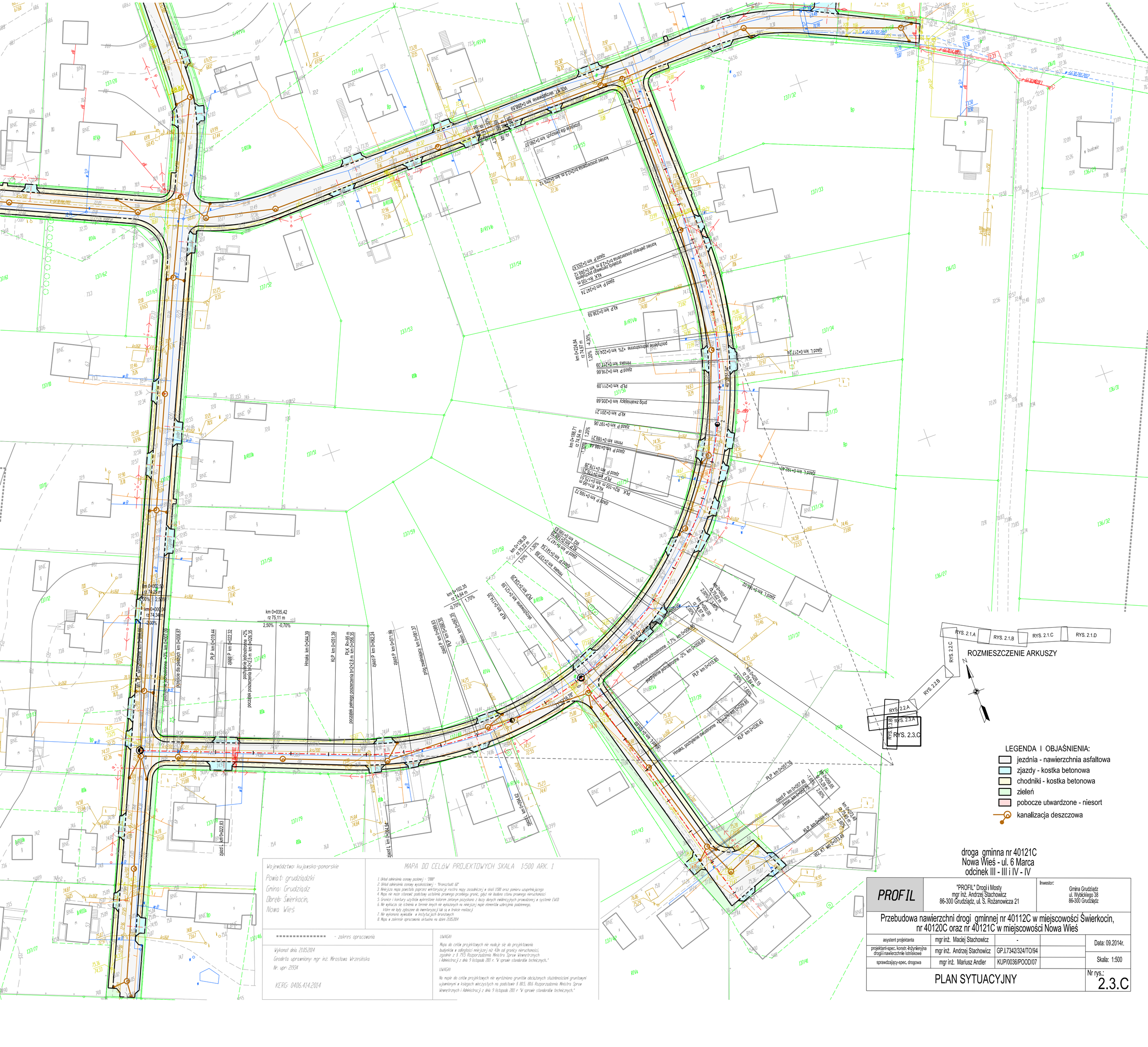

Województwo: kujawsko-pomorskie
Powiat: grudziądzki
Gmina: Grudziądz
Obręb: Świerkocin,
Nowa Wieś

MAPA DO CELÓW PROJEKTOWYCH SKALA 1:500 ARK. 1

1. Układ odniesienia osnowy poziomej - "2000"
2. Układ odniesienia osnowy wysokościowej - "Kronstadt 60"
3. Niniejsza mapa powstała poprzez wektoryzację rastra mapy zasadniczej w skali 1:500 oraz pomiaru uzupełniającego
4. Mapa nie może stanowić podstawy ustalenia prawnego przebiegu granic, gdyż nie bodano stanu prawnego nieruchomości
5. Granice i kontury użytków wykreślone kolorem zielonym pozyskano z bazy danych ewidencyjnych prowadzonej w systemie EWID
6. Nie wyklucza się istnienia w terenie innych nie wykazanych na niniejszej mapie elementów uzbrojenia podziemnego, które nie były zgłoszone do inwentaryzacji lub są w trakcie realizacji.
7. Nie wykonano wywiadów w instytucjach branżowych
8. Mapa w zakresie opracowania aktualna na dzień 21.05.2014

..... - zakres opracowania

Wykonał dnia 21.05.2014
Geodeta uprawniony: mgr inż. Mirosława Wrzesińska
Nr. upr: 21934

KERG: 0406.414.2014

UWAGA!
Mapa do celów projektowych nie nadaje się do projektowania budynków w odległości mniejszej niż 4,0m od granicy nieruchomości, zgodnie z § 79.5 Rozporządzenia Ministra Spraw Wewnętrznych i Administracji z dnia 9 listopada 2011 r. "W sprawie standardów technicznych."

UWAGA!
Na mapie do celów projektowych nie wyróżniono gruntów obciążonych służebnościami gruntowymi ujawnionymi w księgach wieczystych na podstawie § 80.5, 80.6 Rozporządzenia Ministra Spraw Wewnętrznych i Administracji z dnia 9 listopada 2011 r. "W sprawie standardów technicznych."

droga gminna nr 40121C
Nowa Wieś - ul. 6 Marca
odcinek III - III i IV - IV

PROFIL	"PROFIL" Drogi i Mosty mgr inż. Andrzej Stachowicz 86-300 Grudziądz, ul. S. Rożanowicza 21	Inwestor: Gmina Grudziądz ul. Wybickiego 38 86-300 Grudziądz

Przebudowa nawierzchni drogi gminnej nr 40112C w miejscowości Świerkocin, nr 40120C oraz nr 40121C w miejscowości Nowa Wieś

asystent projektanta	mgr inż. Maciej Stachowicz	-		Data: 09.2014r.
projektant-spec. konstr.-inżynieryjna drogi i nawierzchnie lotniskowe	mgr inż. Andrzej Stachowicz	GP.I.7342/324/TO/94		
sprawdzający-spec. drogowa	mgr inż. Mariusz Andler	KUP/0036/POOD/07		Skala: 1:500

PLAN SYTUACYJNY — Nr rys.: 2.3.C

droga gminna nr 40112C
Owczarki - Świerkocin - Parski

PROFIL

"PROFIL" Drogi i Mosty
mgr inż. Andrzej Stachowicz
86-300 Grudziądz, ul. S. Rożanowicza 21

Inwestor:
Gmina Grudziądz
ul. Wybickiego 38
86-300 Grudziądz

Przebudowa nawierzchni drogi gminnej nr 40112C w miejscowości Świerkocin, nr 40120C oraz nr 40121C w miejscowości Nowa Wieś

asystent projektanta	mgr inż. Maciej Stachowicz	-	Data: 09.2014r.
projektant-spec. konstr.-inżynieryjna drogi i nawierzchnie lotniskowe	mgr inż. Andrzej Stachowicz	GP.I.7342/324/TO/94	Skala: 1:50/500
sprawdzający-spec. drogowa	mgr inż. Mariusz Andler	KUP/0036/POOD/07	

PROFIL PODŁUŻNY

Nr rys.: 3.1.A

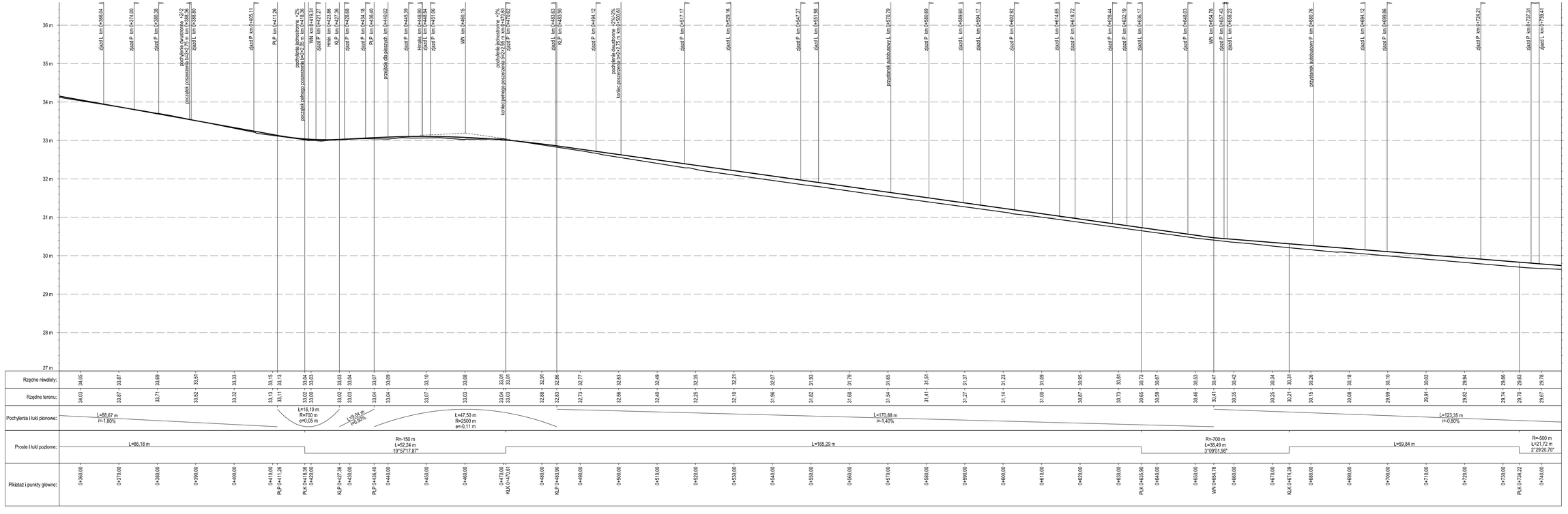

droga gminna nr 40112C
Owczarki - Świerkocin - Parski

PROFIL

"PROFIL" Drogi i Mosty
mgr inż. Andrzej Stachowicz
86-300 Grudziądz, ul. S. Różanowicza 21

Inwestor:
Gmina Grudziądz
ul. Wybickiego 38
86-300 Grudziądz

Przebudowa nawierzchni drogi gminnej nr 40112C w miejscowości Świerkocin, nr 40120C oraz nr 40121C w miejscowości Nowa Wieś

asystent projektanta	mgr inż. Maciej Stachowicz	-
projektant/ojciec/kierownik drogi i nawierzchni kolejowej	mgr inż. Andrzej Stachowicz	GP.I.7342/324/TO/94
sprawdzający/ojciec drogowa	mgr inż. Mariusz Andler	KUP/0036/POOD/07

Data: 09.2014r.

Skala: 1:50/500

Nr rys.: 3.1.B

PROFIL PODŁUŻNY

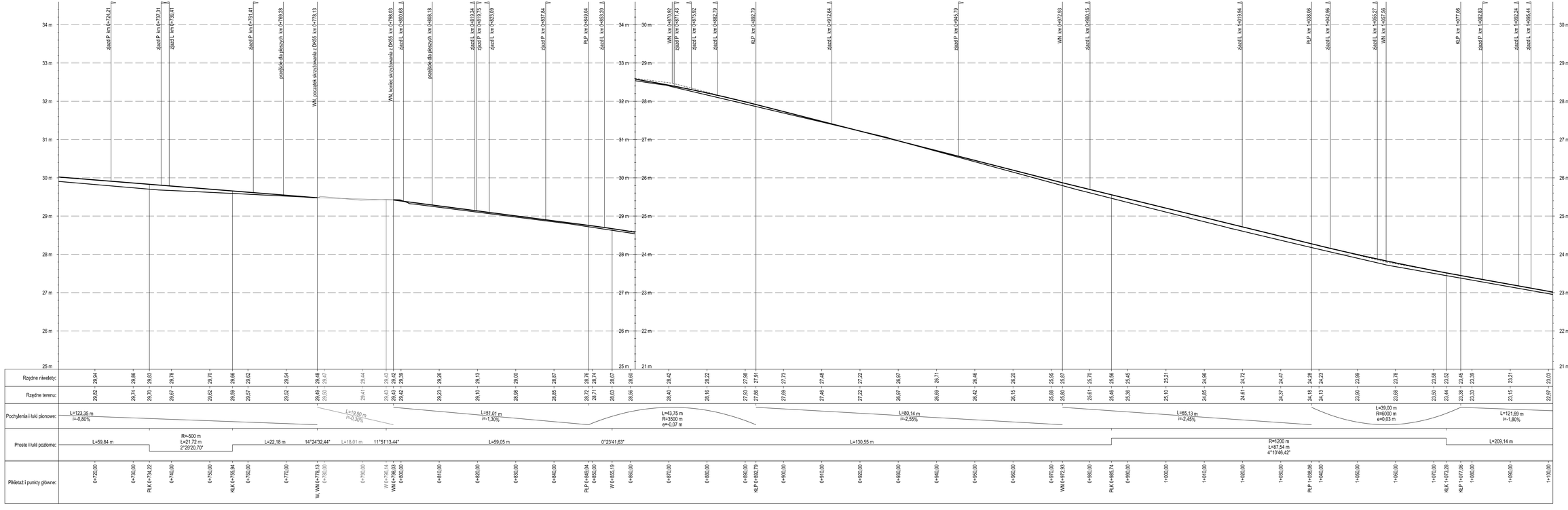

droga gminna nr 40112C
Owczarki - Świerkocin - Parski

PROFIL

"PROFIL" Drogi i Mosty
mgr inż. Andrzej Stachowicz
86-300 Grudziądz, ul. S. Różanowicza 21

Inwestor:
Gmina Grudziądz
ul. Wybickiego 38
86-300 Grudziądz

Przebudowa nawierzchni drogi gminnej nr 40112C w miejscowości Świerkocin, nr 40120C oraz nr 40121C w miejscowości Nowa Wieś

asystent projektanta	mgr inż. Maciej Stachowicz	-
projektanta/sprawdzającego drogi i nawierzchni kolejowej	mgr inż. Andrzej Stachowicz	GP.I.7342/324/TO/94
sprawdzającego/sprawdzającego drogowa	mgr inż. Mariusz Andler	KUP/0036/POOD/07

Data: 09.2014r.

Skala: 1:50/500

Nr rys.: 3.1.C

PROFIL PODŁUŻNY

droga gminna nr 40112C
Owczarki - Świerkocin - Parski

PROFIL	"PROFIL" Drogi i Mosty mgr inż. Andrzej Stachowicz 86-300 Grudziądz, ul. S. Rożanowicza 21	Inwestor:	Gmina Grudziądz ul. Wybickiego 38 86-300 Grudziądz

Przebudowa nawierzchni drogi gminnej nr 40112C w miejscowości Świerkocin, nr 40120C oraz nr 40121C w miejscowości Nowa Wieś

asystent projektanta	mgr inż. Maciej Stachowicz	-	Data: 09.2014r.
projektant-spec. konstr.-inżynieryjna drogi i nawierzchnie lotniskowe	mgr inż. Andrzej Stachowicz	GP.I.7342/324/TO/94	Skala: 1:50/500
sprawdzający-spec. drogowa	mgr inż. Mariusz Andler	KUP/0036/POOD/07	

PROFIL PODŁUŻNY

Nr rys.: 3.1.D

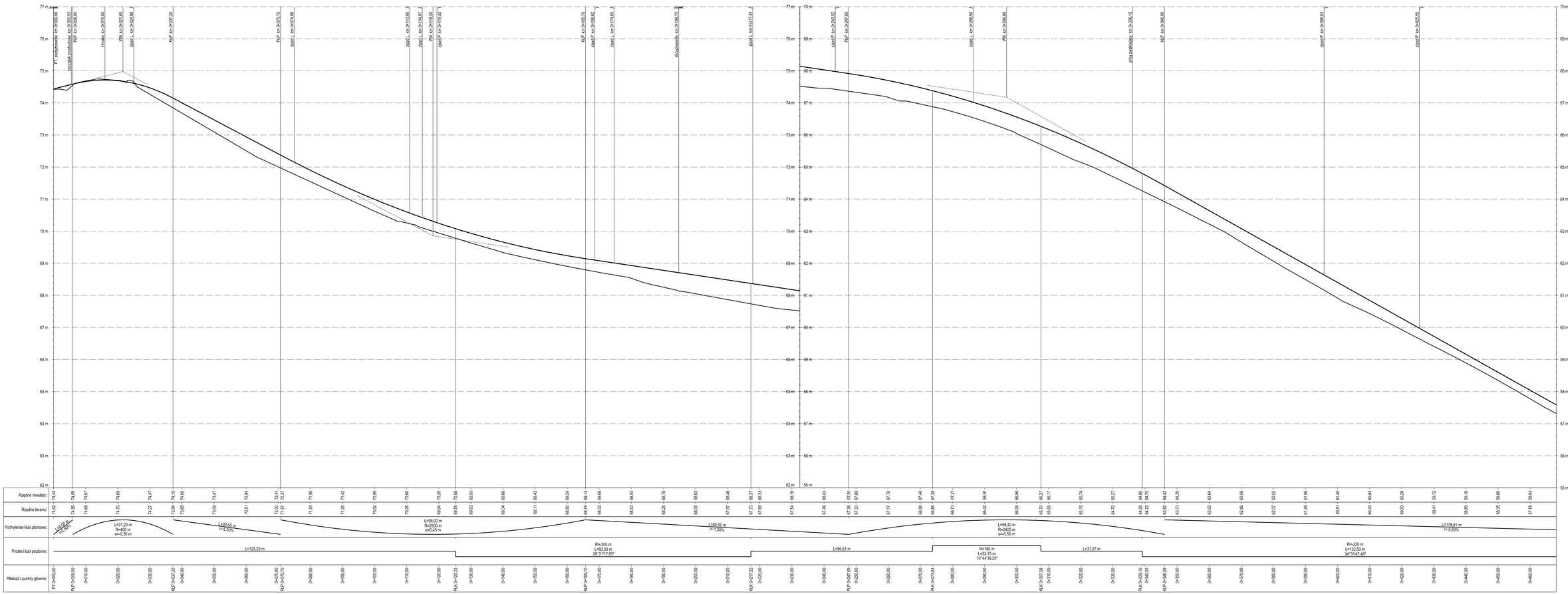
droga gminna nr 40120C
Nowa Wieś - ul. Świerkocińska
PROFIL
PROFIL Długi Mikołaj
ul. Kościuszki 34
86-300 Grudziądz
Inwestor:
Gmina Grudziądz
ul. Mickiewicza 98
86-300 Grudziądz
Przebudowa nawierzchni drogi gminnej nr 40120C w miejscowości Świerkocin,
nr 40120C oraz nr 40127C w miejscowości Nowa Wieś
Data: 09.2014r.
Skala: 1:50/500
mgr inż. Mikołaj Sobkowicz
GP-7362/324/15/04
mgr inż. Mikołaj Sobkowicz
KOP/0009/POOD/07
mgr inż. Mateusz Kotlarz
PROFIL PODŁUŻNY
Nr rys. 3.2.A
Rzędne niwelety:
Rzędne terenu:
Pochylenia i łuki pionowe:
Prosta i łuki poziome:
Pikietaż i punkty główne:
PT km 0+000,00
początek przebudowy km 0+000,53
PKP km 0+000,00
rondo km 0+018,00
WN km 0+052,60
zjazd L km 0+062,98
KKP km 0+097,20
PKP km 0+173,70
zjazd L km 0+214,98
KKP km 0+159,95
zjazd L km 0+159,87
WN km 0+159,20
zjazd P km 0+163,42
KKP km 0+169,70
zjazd P km 0+169,62
zjazd L km 0+174,65
skrzyżowanie km 0+194,75
zjazd L km 0+217,81
zjazd P km 0+243,82
PKP km 0+247,69
zjazd L km 0+266,53
WN km 0+299,89
przejście pieszo-rowerowe km 0+336,12
KKP km 0+346,09
zjazd P km 0+395,83
zjazd P km 0+425,50
L=125,23 m
R=200 m
L=92,00 m
29°21'17,65"
L=56,61 m
R=180 m
L=33,75 m
10°44'39,25"
L=31,57 m
R=220 m
L=132,59 m
34°31'47,48"
PT km 0+000,00
PKP km 0+006,00
km 0+010,00
km 0+020,00
km 0+030,00
KKP km 0+037,20
km 0+040,00
km 0+050,00
km 0+060,00
km 0+070,00
PKP km 0+073,70
km 0+080,00
km 0+090,00
km 0+100,00
km 0+110,00
km 0+120,00
PKK km 0+125,23
km 0+130,00
km 0+140,00
km 0+150,00
km 0+160,00
KKP km 0+165,70
km 0+170,00
km 0+180,00
km 0+190,00
km 0+200,00
km 0+210,00
KKK km 0+217,22
km 0+220,00
km 0+230,00
km 0+240,00
PKP km 0+247,69
km 0+250,00
km 0+260,00
km 0+270,00
PKK km 0+273,83
km 0+280,00
km 0+290,00
km 0+300,00
KKK km 0+307,58
km 0+310,00
km 0+320,00
km 0+330,00
PKK km 0+339,16
km 0+340,00
KKP km 0+346,09
km 0+350,00
km 0+360,00
km 0+370,00
km 0+380,00
km 0+390,00
km 0+400,00
km 0+410,00
km 0+420,00
km 0+430,00
km 0+440,00
km 0+450,00
km 0+460,00

droga gminna nr 40120C
Nowa Wieś - ul. Świerkocińska

PROFIL	"PROFIL" Drogi i Mosty mgr inż. Andrzej Stachowicz 86-300 Grudziądz, ul. S. Rożanowicza 21	Inwestor:	Gmina Grudziądz ul. Wybickiego 38 86-300 Grudziądz

Przebudowa nawierzchni drogi gminnej nr 40112C w miejscowości Świerkocin, nr 40120C oraz nr 40121C w miejscowości Nowa Wieś

asystent projektanta	mgr inż. Maciej Stachowicz	-	Data: 09.2014r.
projektant-spec. konstr.-inżynieryjna drogi i nawierzchnie lotniskowe	mgr inż. Andrzej Stachowicz	GP.I.7342/324/TO/94	Skala: 1:50/500
sprawdzający-spec. drogowa	mgr inż. Mariusz Andler	KUP/0036/POOD/07	

PROFIL PODŁUŻNY

Nr rys.: 3.2.B

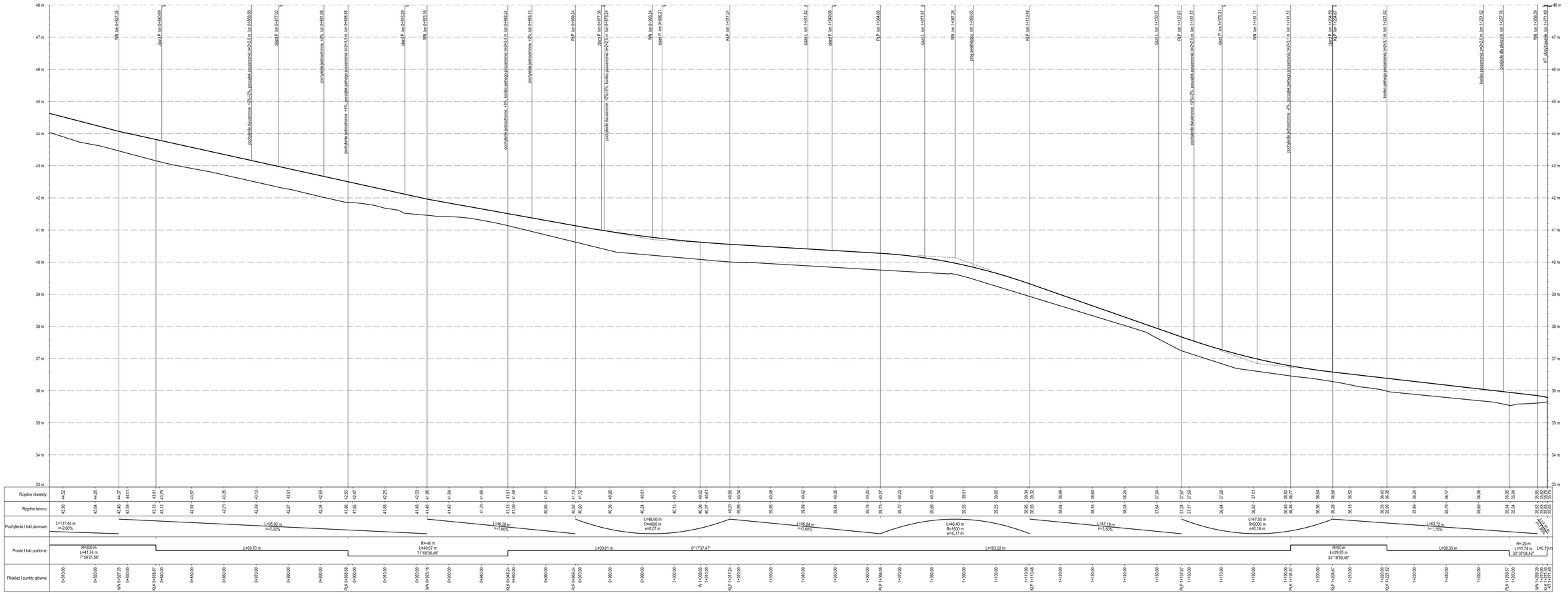
droga gminna nr 40120C
Nowa Wieś - ul. Świerkocińska
PROFIL
PROFIL PODŁUŻNY
Nr rys. 3.2.C
Inwestor:
Gmina Grudziądz
ul. Mickiewicza 38
86-300 Grudziądz
PROJ. Drogi i Mosty
mgr inż. Jacek Sobkowicz
86-300 Grudziądz ul. S. Rozmarowca 21
Przebudowa nawierzchni drogi gminnej nr 40120C w miejscowości Świerkocin,
nr 40120C oraz nr 40121C w miejscowości Nowa Wieś
Data: 09.2014r.
Skala: 1:5/500
GP.7362324.97/34
AGRO000POG001
mgr inż. Jacek Sobkowicz
mgr inż. Mariusz Kotlarz
projektowanie drogowe
sprawdzający wpis uprawnień
projektowanie sieci i instalacji sanitarnych
projektowanie konstrukcji
Rzędne niwelety:
Rzędne terenu:
Pochylenia i łuki pionowe:
Proste i łuki poziome:
Piketaż i punkty główne:
L=137,45 m
i=-2,60%
L=95,82 m
i=-2,20%
L=46,08 m
i=-1,80%
L=48,00 m
R=4000 m
e=0,07 m
L=46,84 m
i=2,60%
L=46,40 m
R=1600 m
e=0,17 m
L=47,19 m
i=-3,50%
L=47,00 m
R=2000 m
e=0,14 m
L=63,72 m
i=-1,10%
R=300 m
L=41,74 m
7°56'21,56"
L=59,70 m
R=40 m
L=49,67 m
71°08'36,49"
L=59,81 m
0°17'37,47"
L=183,52 m
R=50 m
L=29,95 m
34°18'59,46"
L=38,05 m
R=20 m
L=11,74 m
33°37'08,42"
L=0,19 m
WN km 0+427,35
obiekt P km 0+449,69
początek łagodnika +2%,+2%, początek pikietażu k=2+2 km, km 0+469,88
obiekt P km 0+477,02
początek łagodnika +2%, początek pikietażu k=2+3,3 m, km 0+489,08
początek łagodnika +3%, początek pionowej k=2+3,3 m, km 0+499,58
obiekt P km 0+519,29
WN km 0+523,16
początek łagodnika +3%, koniec pionowej k=2+3,3 m, km 0+548,24
początek łagodnika +2%, km 0+555,74
PKP km 0+569,24
obiekt P km 0+577,36
początek łagodnika +2%,+2%, koniec pionowej k=2+2,5 m, km 0+579,24
WN km 0+593,24
obiekt P km 0+598,21
KKP km 0+617,24
obiekt L km 0+641,52
obiekt P km 0+649,68
PKP km 0+664,68
obiekt L km 0+677,87
WN km 0+687,28
przy zwiększ. km 0+693,05
KKP km 0+719,48
obiekt L km 0+759,07
PKP km 0+767,67
początek łagodnika +2%,+2%, początek pikietażu k=2+2 m, km 0+781,87
obiekt P km 0+789,31
WN km 0+791,17
początek łagodnika -2%, początek pionowej k=2+3,1 m, km 0+791,57
obiekt P km 0+804,89
KKP km 0+804,97
koniec pionowej k=2+3,1 m, km 0+821,82
koniec pochylenia -2%, km 0+821,82
koniec pochylenia -2%, km 0+823,78
WN km 0+848,39
KK, skrzyżowanie km 0+857,49
Rzędne niwelety: 44,52 44,26 44,07 44,01 43,91 43,79 43,81 43,72 43,57 43,35 43,13 42,91 42,69 42,50 42,47 42,25 42,03 41,96 41,84 41,66 41,51 41,48 41,30 41,13 41,12 40,95 40,81 40,70 40,62 40,61 40,56 40,54 40,48 40,36 40,30 40,27 40,23 40,10 39,91 39,86 39,34 39,32 39,04 38,89 38,64 38,33 38,29 37,94 37,67 37,57 37,29 37,01 36,80 36,64 36,58 36,52 36,40 36,38 36,29 36,17 36,06 35,95 35,94 35,82 35,82 35,73
Rzędne terenu: 43,90 43,64 43,46 43,39 43,15 43,12 43,02 42,71 42,49 42,27 42,04 41,86 41,85 41,68 41,48 41,48 41,42 41,31 41,13 41,09 40,85 40,82 40,60 40,36 40,24 40,15 40,08 40,07 40,01 39,99 39,95 39,89 39,84 39,78 39,75 39,72 39,66 39,55 39,25 38,95 38,93 38,64 38,48 38,48 38,36 38,33 38,03 37,64 37,24 37,17 36,84 36,62 36,48 36,46 36,36 36,28 36,18 36,03 35,99 35,89 35,79 35,69 35,54 35,54 35,62 35,62 35,53
Piketaż i punkty główne: 0+810,000 0+820,000 WN 0+827,35 0+830,000 KK 0+838,87 0+840,000 0+850,000 0+860,000 0+870,000 0+880,000 0+890,000 PLK 0+898,58 0+900,000 0+910,000 0+920,000 WN 0+923,16 0+930,000 0+940,000 KK 0+948,24 0+950,000 0+960,000 PLP 0+969,24 0+970,000 0+980,000 0+990,000 1+000,000 W 1+008,65 1+010,000 KKP 1+017,24 1+020,000 1+030,000 1+040,000 1+050,000 1+060,000 PLP 1+064,68 1+070,000 1+080,000 1+090,000 1+100,000 KKP 1+113,00 KKP 1+119,48 1+130,000 1+140,000 1+150,000 PLP 1+157,67 1+160,000 1+170,000 1+180,000 1+189,00 PLK 1+191,57 1+200,000 KKP 1+204,97 1+210,000 1+220,000 KKK 1+221,82 1+230,000 1+240,000 1+250,000 PLK 1+259,57 1+260,000 WN 1+268,39 KK 1+270,49

droga gminna nr 40121C
Nowa Wieś - ul. 6 Marca
odcinek I - I

PROFIL	"PROFIL" Drogi i Mosty mgr inż. Andrzej Stachowicz 86-300 Grudziądz, ul. S. Rożanowicza 21
Inwestor:	Gmina Grudziądz ul. Wybickiego 38 86-300 Grudziądz

Przebudowa nawierzchni drogi gminnej nr 40112C w miejscowości Świerkocin, nr 40120C oraz nr 40121C w miejscowości Nowa Wieś

asystent projektanta	mgr inż. Maciej Stachowicz	-	Data: 09.2014r.
projektant-spec. konstr.-inżynieryjna drogi i nawierzchnie lotniskowe	mgr inż. Andrzej Stachowicz	GP.I.7342/324/TO/94	Skala: 1:50/500
sprawdzający-spec. drogowa	mgr inż. Mariusz Andler	KUP/0036/POOD/07	

PROFIL PODŁUŻNY

Nr rys.: 3.3.A

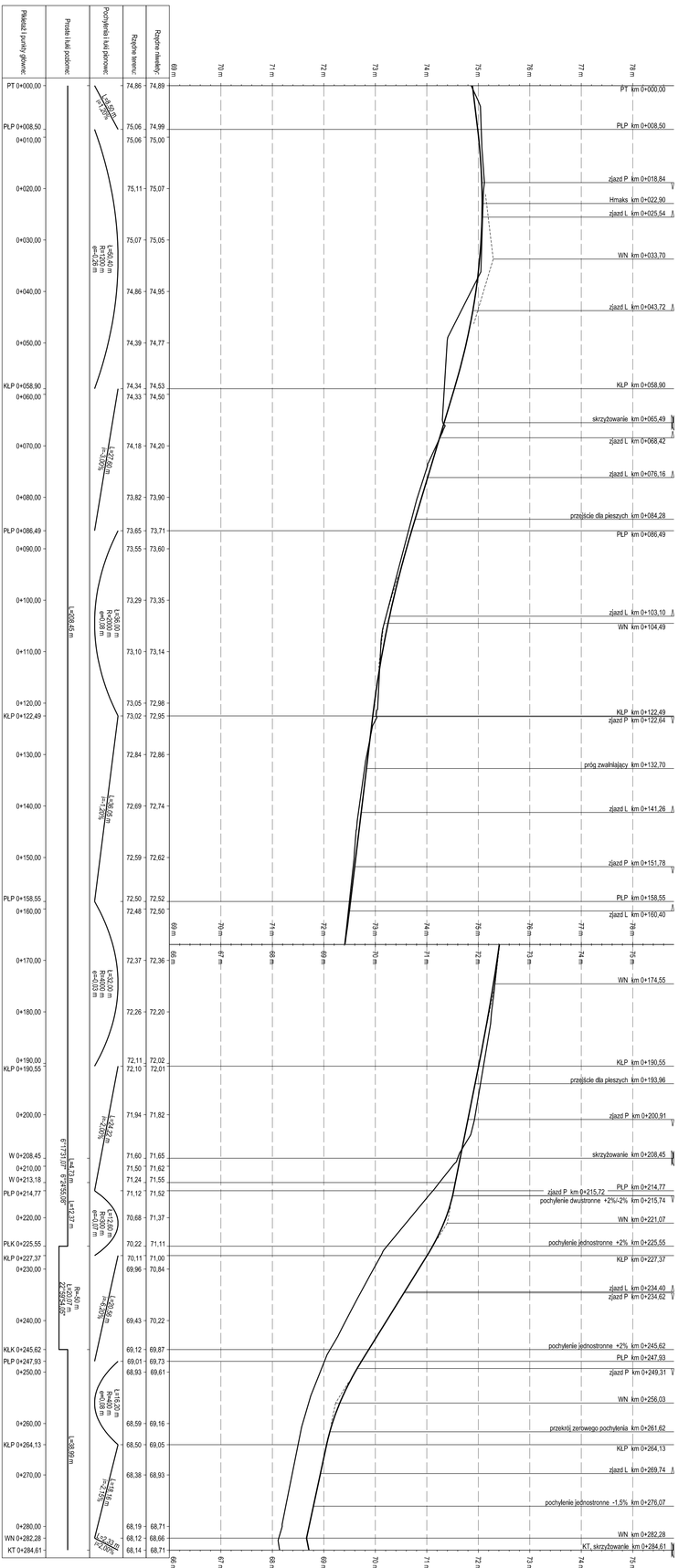

PROFIL	"PROFIL" Drogi i Mosty mgr inż. Andrzej Stachowicz 86-300 Grudziądz, ul. S. Rożanowicza 21	Inwestor:	Gmina Grudziądz ul. Wybickiego 38 86-300 Grudziądz

Przebudowa nawierzchni drogi gminnej nr 40112C w miejscowości Świerkocin, nr 40120C oraz nr 40121C w miejscowości Nowa Wieś

asystent projektanta	mgr inż. Maciej Stachowicz	-	Data: 09.2014r.
projektant-spec. konstr. inżynieryjna drogi i nawierzchnie kolejowe	mgr inż. Andrzej Stachowicz	GP.I.7342/324/TO/94	
sprawdzający-spec. drogowa	mgr inż. Mariusz Andler	KUP/0038/POOD/07	Skala: 1:50/500

PROFIL PODŁUŻNY — Nr rys.: 3.3.B

droga gminna nr 40121C Nowa Wieś - ul. 6 Marca odcinek I - II

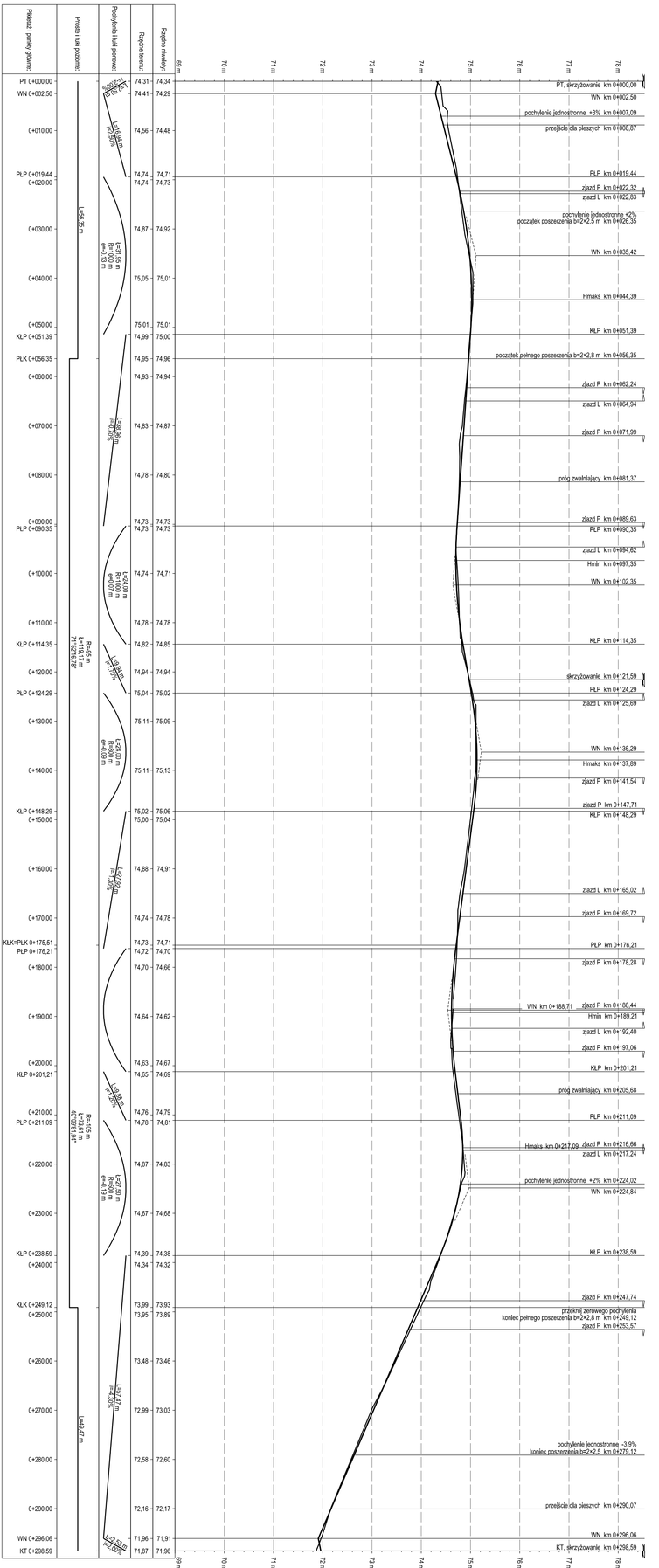

PROFIL	"PROFIL" Drogi i Mosty mgr inż. Andrzej Stachowicz 86-300 Grudziądz, ul. S. Różanowicza 21	Inwestor: Gmina Grudziądz ul. Wybickiego 38 86-300 Grudziądz	
Przebudowa nawierzchni drogi gminnej nr 40112C w miejscowości Świerkocin, nr 40120C oraz nr 40121C w miejscowości Nowa Wieś			
asystent projektanta	mgr inż. Maciej Stachowicz	-	Data: 09.2014r.
projektant-spec. konstr. inżynieryjna drogi i nawierzchnie kolejkowe	mgr inż. Andrzej Stachowicz	GP.I.7342/324/TO/94	Skala: 1:50/500
sprawdzający-spec. drogowa	mgr inż. Mariusz Andler	KUP/0038/POOD/07	Nr rys.: 3.3.C
PROFIL PODŁUŻNY			

droga gminna nr 40121C
Nowa Wieś - ul. 6 Pułku
odcinek III - III

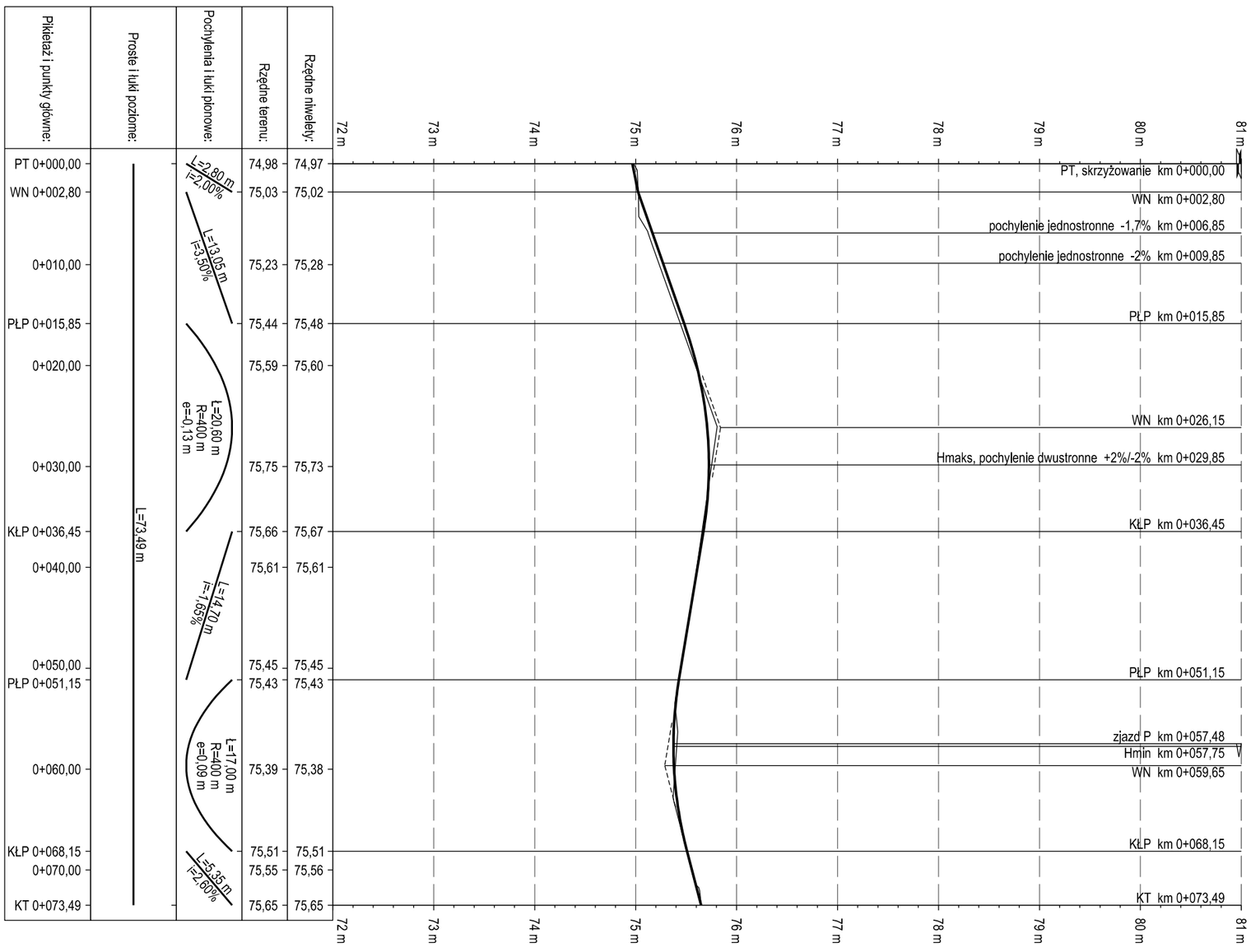

PROFIL	"PROFIL" Drogi i Mosty mgr inż. Andrzej Stachowicz 86-300 Grudziądz, ul. S. Rożanowicza 21	Inwestor: Gmina Grudziądz ul. Wybickiego 38 86-300 Grudziądz

Przebudowa nawierzchni drogi gminnej nr 40112C w miejscowości Świerkocin, nr 40120C oraz nr 40121C w miejscowości Nowa Wieś

asystent projektanta	mgr inż. Maciej Stachowicz	-		Data: 09.2014r.
projektant-spec. konstr.-inżynieryjna drogi i nawierzchnie lotniskowe	mgr inż. Andrzej Stachowicz	GP.I.7342/324/TO/94		
sprawdzający-spec. drogowa	mgr inż. Mariusz Andler	KUP/0036/POOD/07		Skala: 1:50/500

PROFIL PODŁUŻNY

Nr rys.: 3.3.D

droga gminna nr 40121C
Nowa Wieś - ul. 6 Marca
odcinek IV - IV

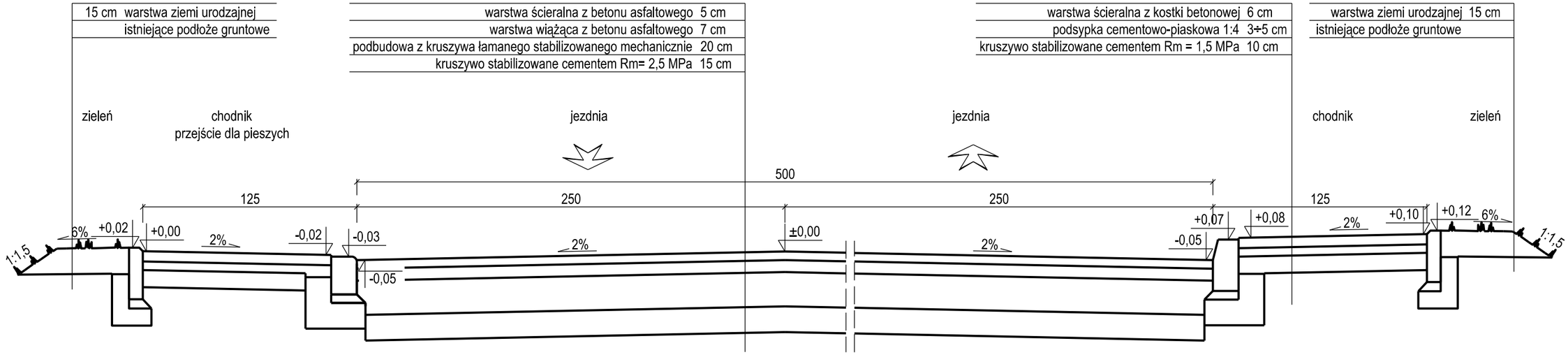

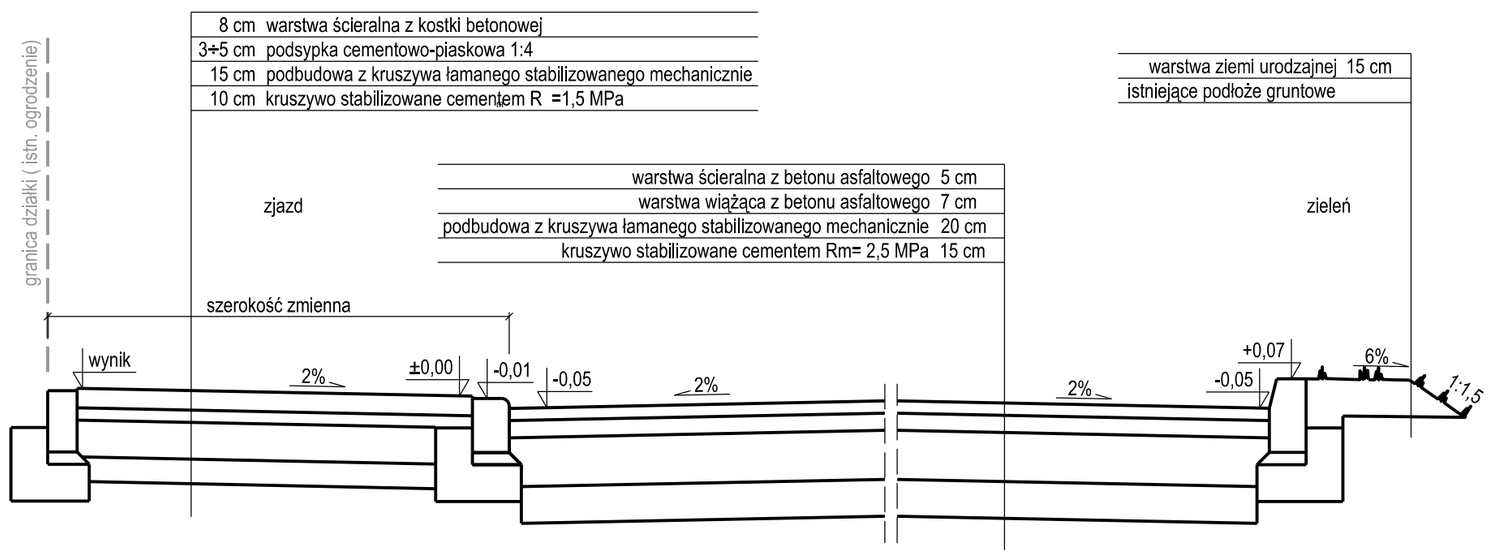

OBOWIĄZUJE NA DRODZE GMINNEJ
NR 40121C NOWA WIEŚ - ul. 6 Marca

Inwestor:
Gmina Grudziądz
ul. Wybickiego 38
86-300 Grudziądz

"PROFIL" Drogi i Mosty
mgr inż. Andrzej Stachowicz
86-300 Grudziądz, ul. S. Rozanowicza 21

PROFIL

Przebudowa nawierzchni drogi gminnej nr 40112C w miejscowości Świerkocin, nr 40120C oraz nr 40121C w miejscowości Nowa Wieś

asystent projektanta	mgr inż. Maciej Stachowicz	-	
projektant-spec. konstr.-inżynieryjna drogi i nawierzchnie lotniskowe	mgr inż. Andrzej Stachowicz	GP.I.7342/324/TO/94	
sprawdzający-spec. drogowa	mgr inż. Mariusz Andler	KUP/0036/POOD/07	

Data: 09.2014r.
Skala: 1:25
Nr rys.: 4.1

PRZEKRÓJ KONSTRUKCYJNY

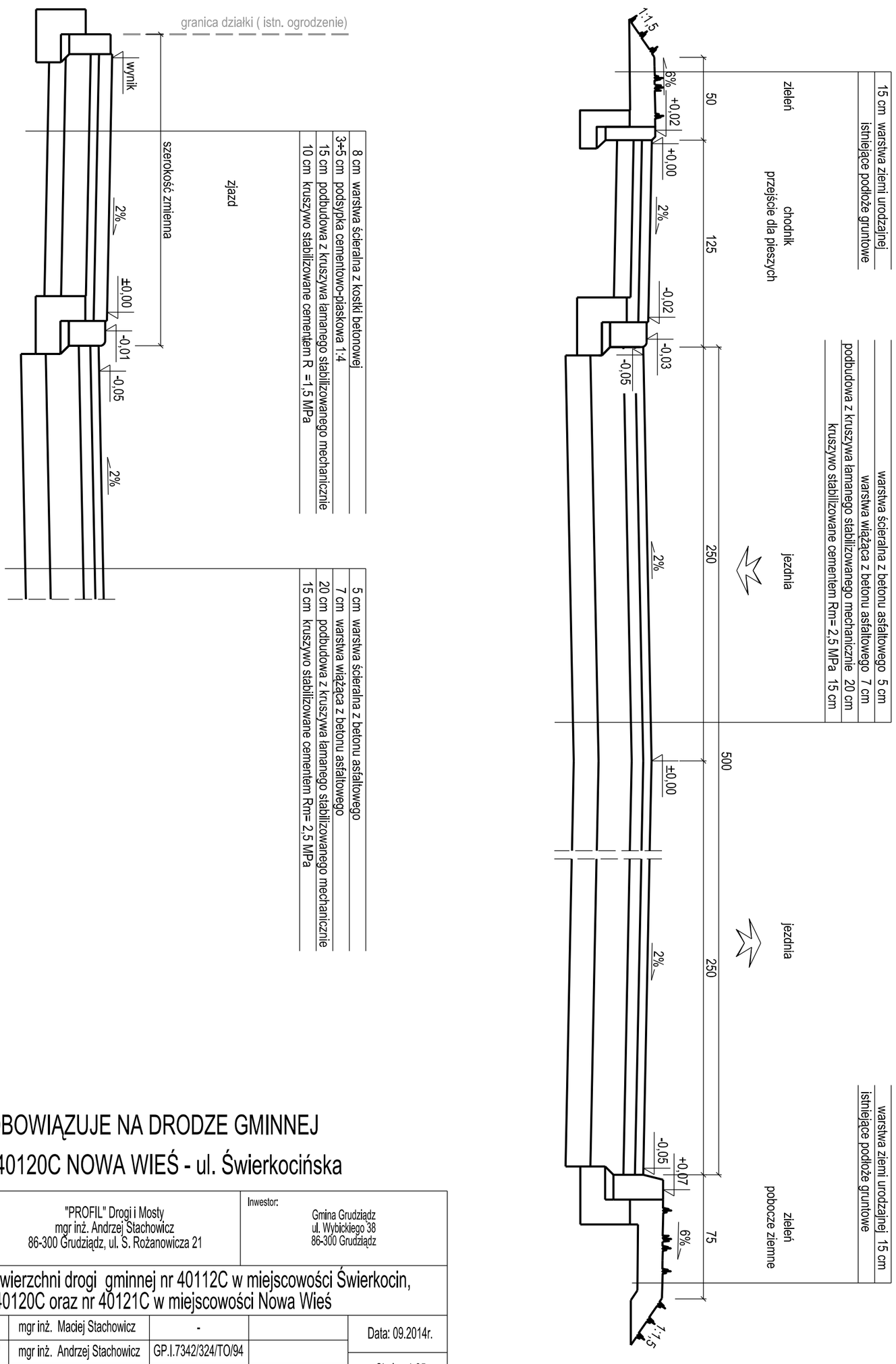

OBOWIĄZUJE NA DRODZE GMINNEJ

NR 40120C NOWA WIEŚ - ul. Świerkocińska

PROFIL	"PROFIL" Drogi i Mosty mgr inż. Andrzej Stachowicz 86-300 Grudziądz, ul. S. Rożanowicza 21	Inwestor: Gmina Grudziądz ul. Wybickiego 38 86-300 Grudziądz

Przebudowa nawierzchni drogi gminnej nr 40112C w miejscowości Świerkocin, nr 40120C oraz nr 40121C w miejscowości Nowa Wieś

asystent projektanta	mgr inż. Maciej Stachowicz	-		Data: 09.2014r.
projektant-spec. konstr.-inżynieryjna drogi i nawierzchnie lotniskowe	mgr inż. Andrzej Stachowicz	GP.I.7342/324/TO/94		Skala: 1:25
sprawdzający-spec. drogowa	mgr inż. Mariusz Andler	KUP/0036/POOD/07		

PRZEKRÓJ KONSTRUKCYJNY

Nr rys.: 4.2

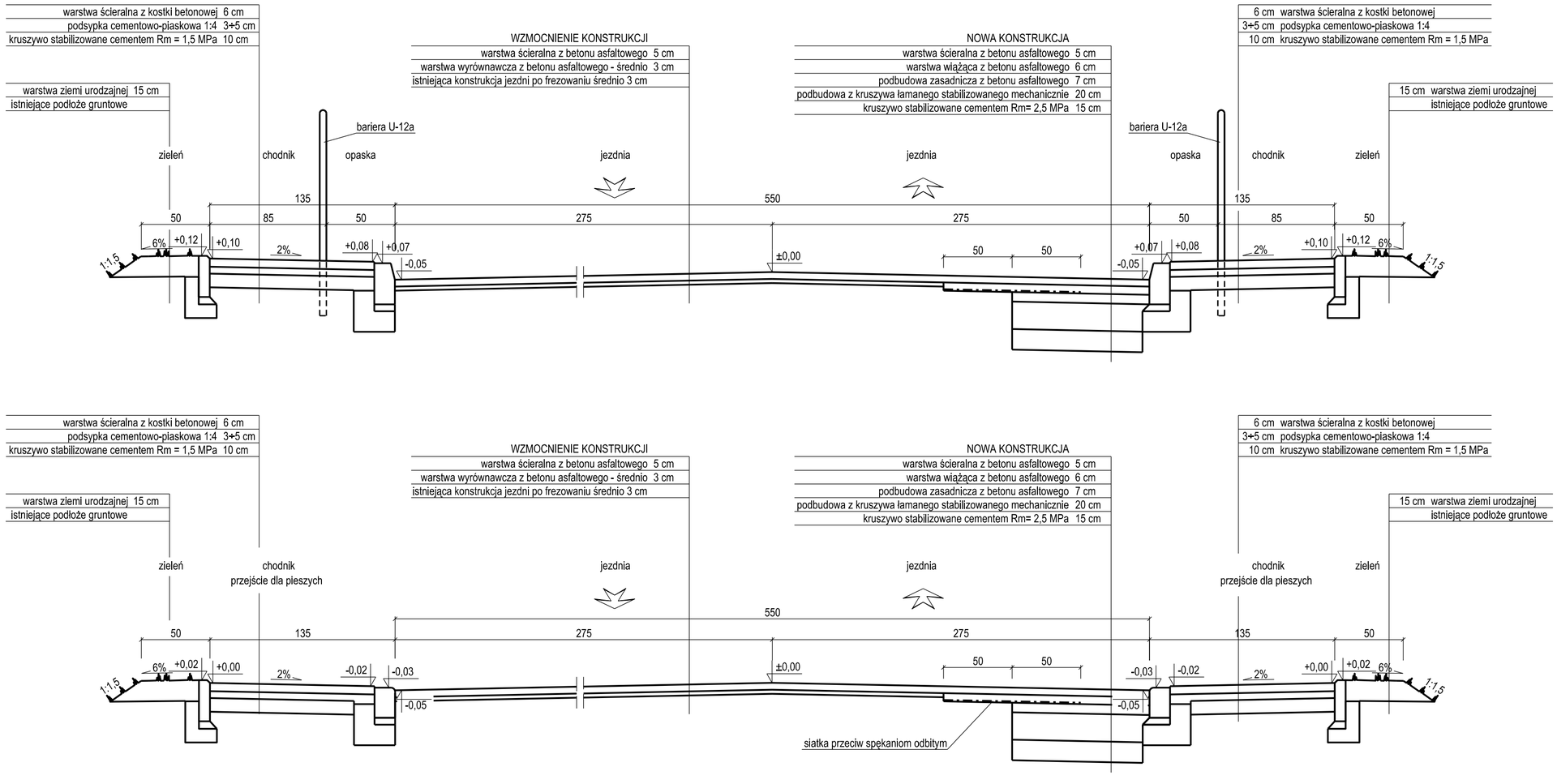

OBOWIĄZUJE NA DRODZE GMINNEJ
NR 40112C OWCZARKI - ŚWIERKOCIN - PARSKI

PROFIL

"PROFIL" Drogi i Mosty
mgr inż. Andrzej Stachowicz
86-300 Grudziądz, ul. S. Różanowicza 21

Inwestor:
Gmina Grudziądz
ul. Wybickiego 38
86-300 Grudziądz

Przebudowa nawierzchni drogi gminnej nr 40112C w miejscowości Świerkocin, nr 40120C oraz nr 40121C w miejscowości Nowa Wieś

asystent projektanta	mgr inż. Maciej Stachowicz	-	
projektant-spec. konstr.-arch.-kolejnictwa drogi i inżynierskie lotniskowe	mgr inż. Andrzej Stachowicz	GP.I.7.342/324/TO/94	
sprawdzający-spec. drogowa	mgr inż. Mariusz Ardler	KUP/0036/POOD/07	

Data: 09.2014r.
Skala: 1:25
Nr rys.: 4.3

PRZEKRÓJ KONSTRUKCYJNY

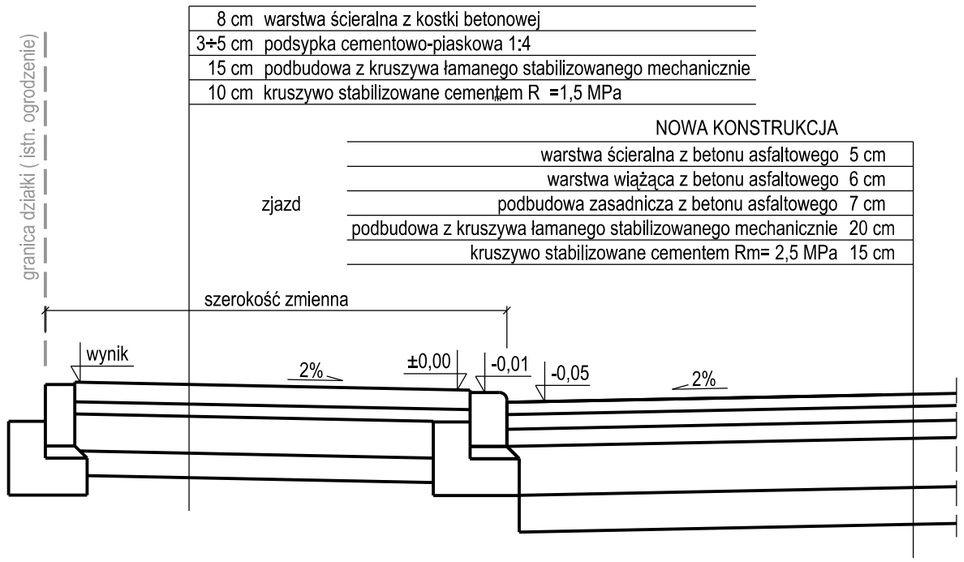

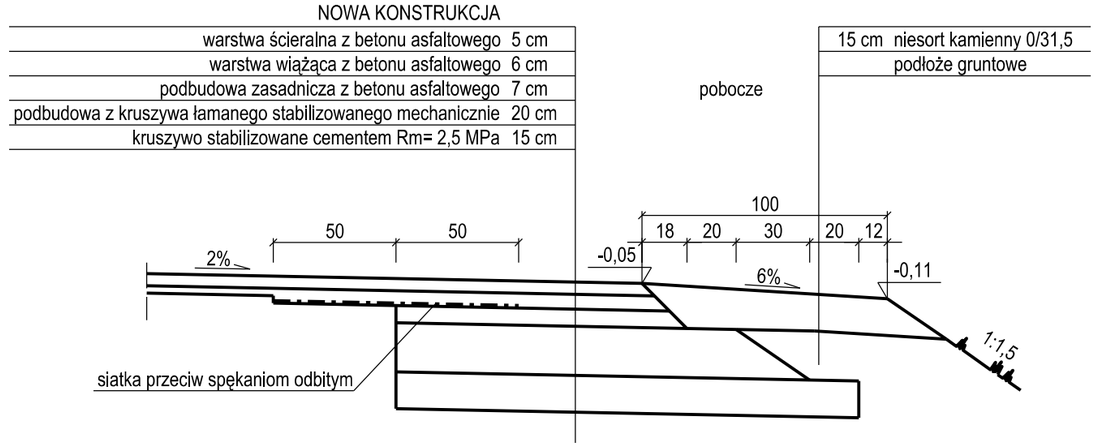

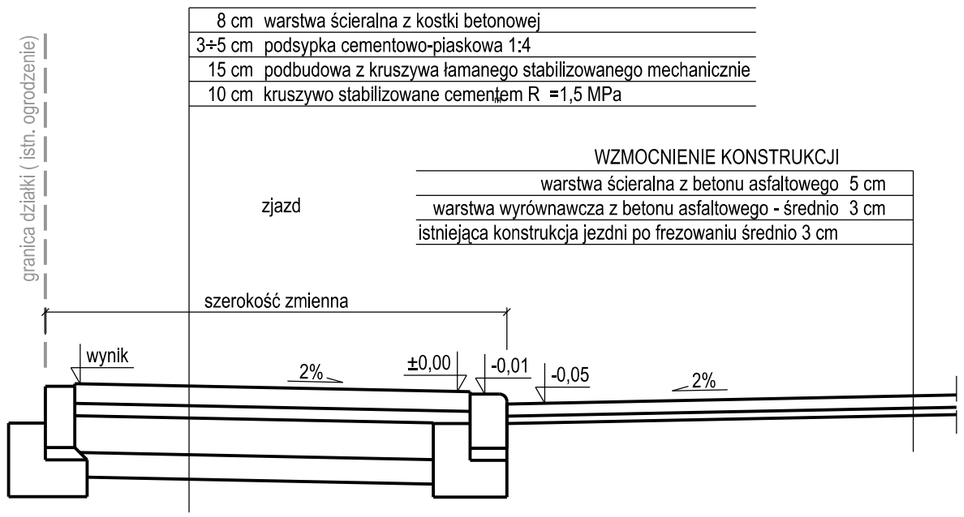

OBOWIĄZUJE NA DRODZE GMINNEJ

NR 40112C OWCZARKI - ŚWIERKOCIN - PARSKI

PROFIL	"PROFIL" Drogi i Mosty mgr inż. Andrzej Stachowicz 86-300 Grudziądz, ul. S. Rożanowicza 21		Inwestor: Gmina Grudziądz ul. Wybickiego 38 86-300 Grudziądz	
Przebudowa nawierzchni drogi gminnej nr 40112C w miejscowości Świerkocin, nr 40120C oraz nr 40121C w miejscowości Nowa Wieś				
asystent projektanta	mgr inż. Maciej Stachowicz	-		Data: 09.2014r.
projektant-spec. konstr.-inżynieryjna drogi i nawierzchnie lotniskowe	mgr inż. Andrzej Stachowicz	GP.I.7342/324/TO/94		Skala: 1:25
sprawdzający-spec. drogowa	mgr inż. Mariusz Andler	KUP/0036/POOD/07		
PRZEKRÓJ KONSTRUKCYJNY				Nr rys.: 4.4

krawężnik obniżony 15 x 22 cm na przejściu dla pieszych na ławie betonowej z betonu C16/20

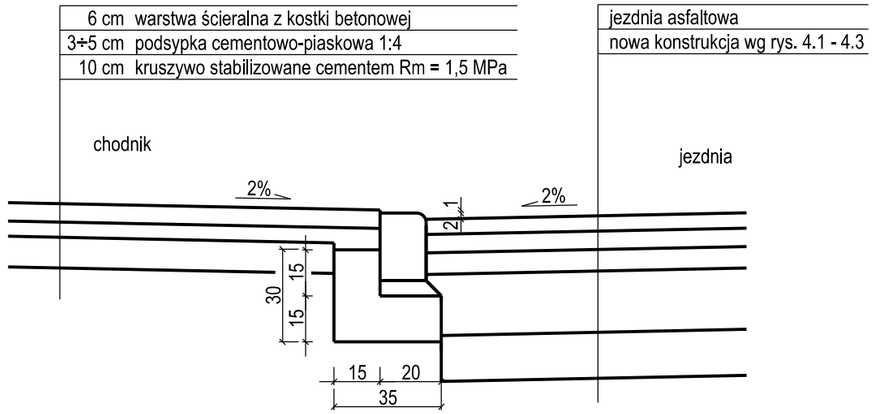

krawężnik obniżony 15 x 22 cm na przejściu dla pieszych na ławie betonowej z betonu C16/20

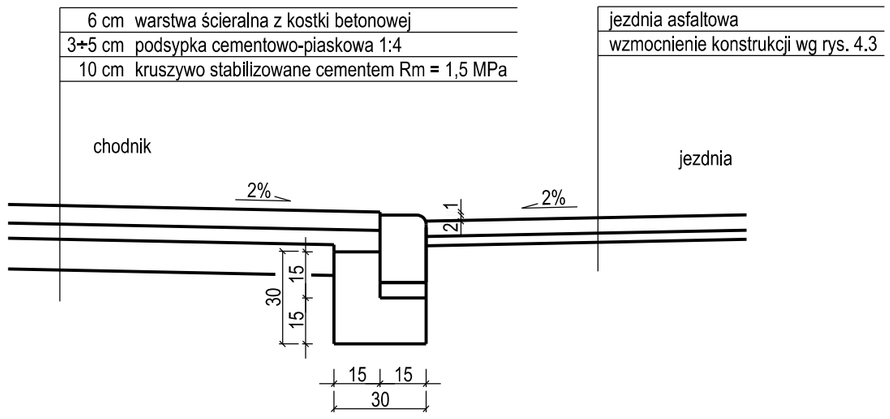

obrzeże betonowe 8 x 30 cm na ławie betonowej z betonu C12/15

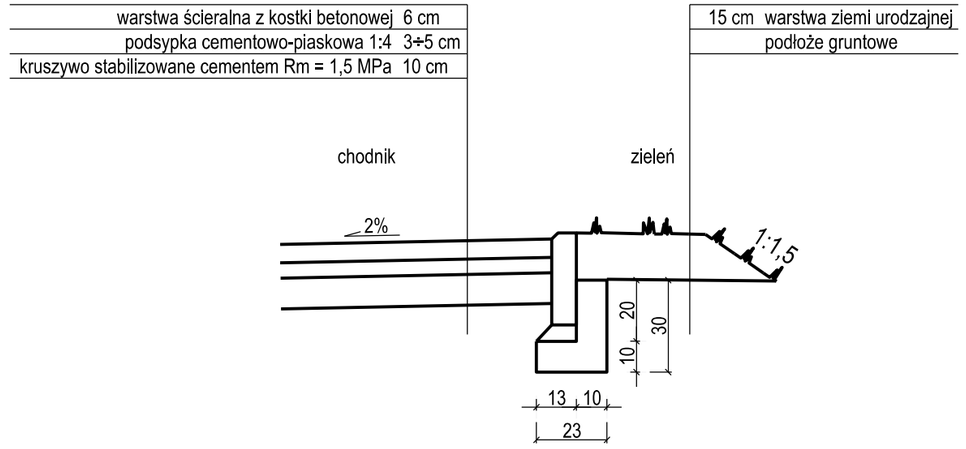

PROFIL	"PROFIL" Drogi i Mosty mgr inż. Andrzej Stachowicz 86-300 Grudziądz, ul. S. Rożanowicza 21	Inwestor: Gmina Grudziądz ul. Wybickiego 38 86-300 Grudziądz		
Przebudowa nawierzchni drogi gminnej nr 40112C w miejscowości Świerkocin, nr 40120C oraz nr 40121C w miejscowości Nowa Wieś				
asystent projektanta	mgr inż. Maciej Stachowicz	-		Data: 09.2014r.
projektant-spec. konstr.-inżynieryjna drogi i nawierzchnie lotniskowe	mgr inż. Andrzej Stachowicz	GP.I.7342/324/TO/94		Skala: 1:20
sprawdzający-spec. drogowa	mgr inż. Mariusz Andler	KUP/0036/POOD/07		
SZCZEGÓŁY KONSTRUKCYJNE				Nr rys.: 5.1

krawężnik wystający 15 x 30 cm
na ławie betonowej z betonu C16/20

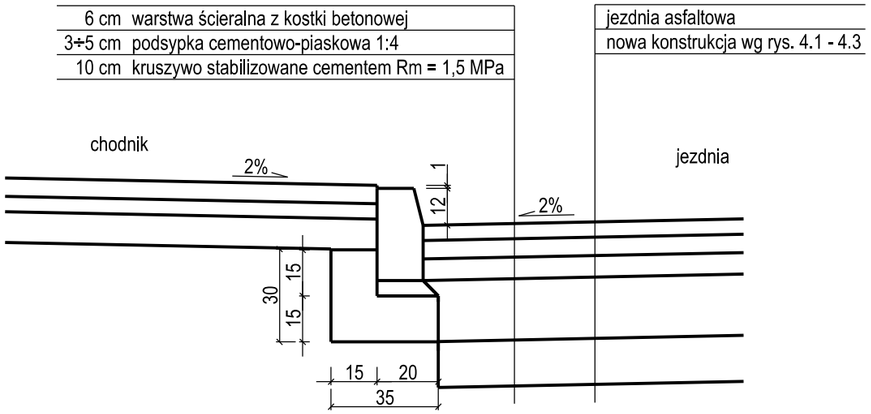

krawężnik wystający 15 x 30 cm
na ławie betonowej z betonu C16/20

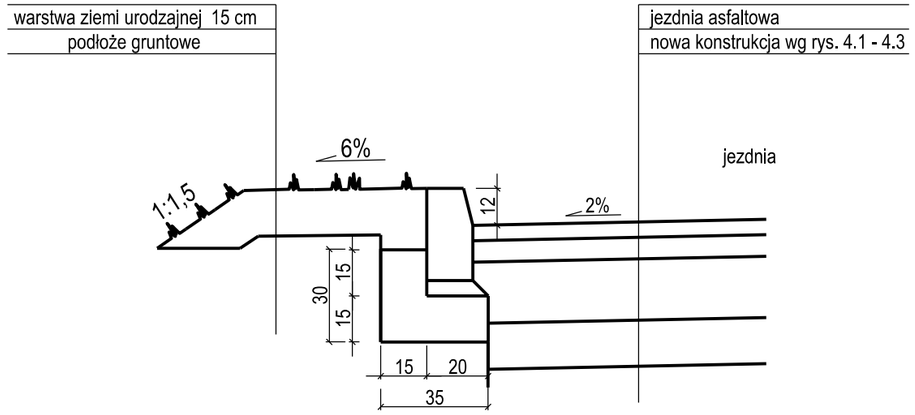

krawężnik wystający 15 x 30 cm
na ławie betonowej z betonu C16/20

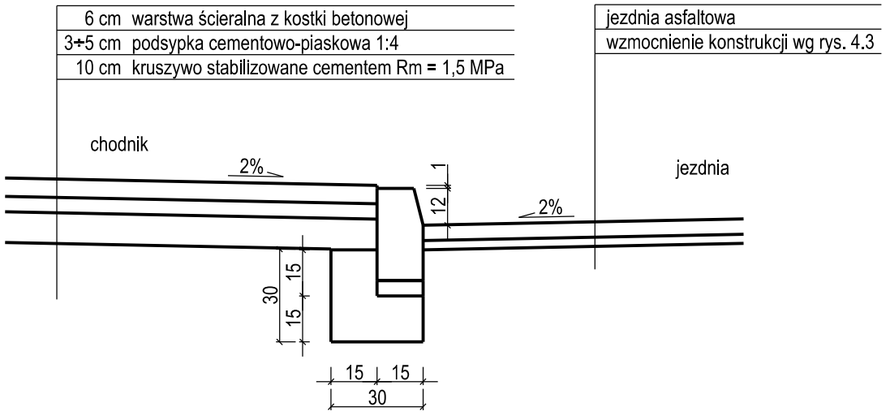

PROFIL	"PROFIL" Drogi i Mosty mgr inż. Andrzej Stachowicz 86-300 Grudziądz, ul. S. Rożanowicza 21		Inwestor: Gmina Grudziądz ul. Wybickiego 38 86-300 Grudziądz	
Przebudowa nawierzchni drogi gminnej nr 40112C w miejscowości Świerkocin, nr 40120C oraz nr 40121C w miejscowości Nowa Wieś				
asystent projektanta	mgr inż. Maciej Stachowicz	-		Data: 09.2014r.
projektant-spec. konstr.-inżynieryjna drogi i nawierzchnie lotniskowe	mgr inż. Andrzej Stachowicz	GP.I.7342/324/TO/94		Skala: 1:20
sprawdzający-spec. drogowa	mgr inż. Mariusz Andler	KUP/0036/POOD/07		
SZCZEGÓŁY KONSTRUKCYJNE				Nr rys.: 5.2

krawężnik najazdowy 15 x 22 cm
na ławie betonowej z betonu C16/20

8 cm	warstwa ścieralna z kostki betonowej
3÷5 cm	podsypka cementowo-piaskowa 1:4
15 cm	podbudowa z kruszywa łamanego stabilizowanego mechanicznie
10 cm	kruszywo stabilizowane cementem R_m =1,5 MPa

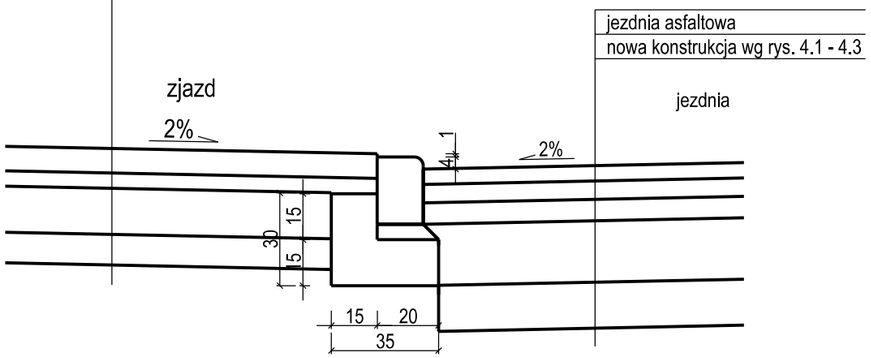

krawężnik najazdowy 15 x 22 cm
na ławie betonowej z betonu C16/20

8 cm	warstwa ścieralna z kostki betonowej
3÷5 cm	podsypka cementowo-piaskowa 1:4
15 cm	podbudowa z kruszywa łamanego stabilizowanego mechanicznie
10 cm	kruszywo stabilizowane cementem R_m =1,5 MPa

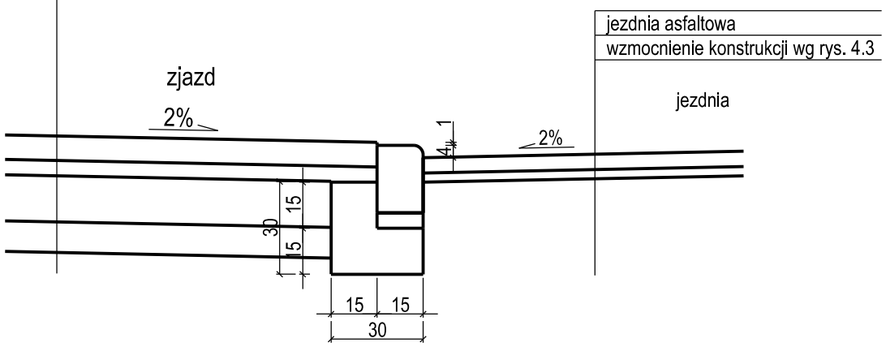

opornik betonowy 12 x 25 cm
na ławie betonowej z betonu C16/20

warstwa ścieralna z kostki betonowej	8 cm
podsypka cementowo-piaskowa 1:4	3÷5 cm
podbudowa z kruszywa łamanego stabilizowanego mechanicznie	15 cm
kruszywo stabilizowane cementem R_m =1,5 MPa	10 cm

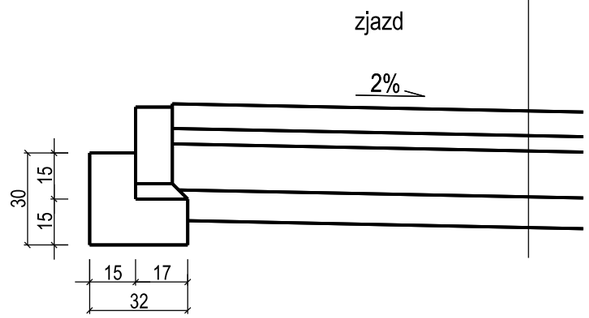

PROFIL	"PROFIL" Drogi i Mosty mgr inż. Andrzej Stachowicz 86-300 Grudziądz, ul. S. Rożanowicza 21		Inwestor: Gmina Grudziądz ul. Wybickiego 38 86-300 Grudziądz	
Przebudowa nawierzchni drogi gminnej nr 40112C w miejscowości Świerkocin, nr 40120C oraz nr 40121C w miejscowości Nowa Wieś				
asystent projektanta	mgr inż. Maciej Stachowicz	-		Data: 09.2014r.
projektant-spec. konstr.-inżynieryjna drogi i nawierzchnie lotniskowe	mgr inż. Andrzej Stachowicz	GP.I.7342/324/TO/94		
sprawdzający-spec. drogowa	mgr inż. Mariusz Andler	KUP/0036/POOD/07		Skala: 1:20
SZCZEGÓŁY KONSTRUKCYJNE				Nr rys.: 5.3