RZUT DACHU
SKALA 1:100

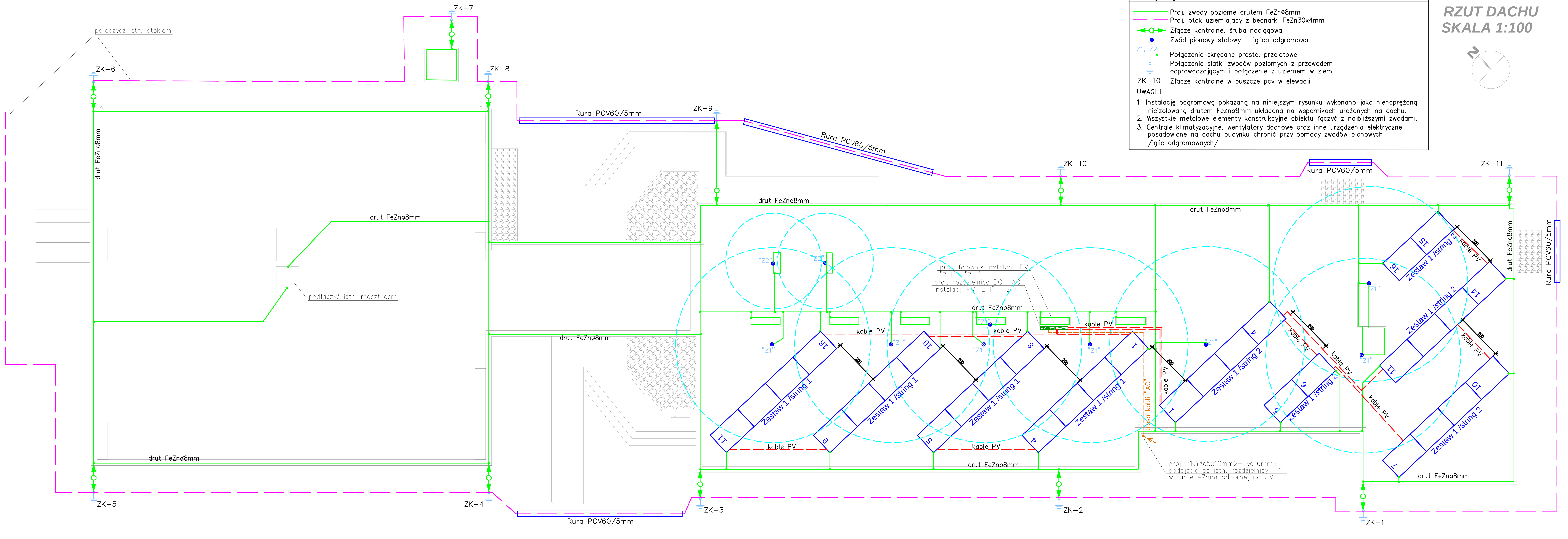

Instalacja odgromowa

- Proj. zwody poziome drutem FeZnø8mm
- Proj. otok uziemiajacy z bednarki FeZn30x4mm
- Złącze kontrolne, śruba naciągowa
- Zwód pionowy stalowy – iglica odgromowa
- Z1, Z2 – Połączenie skręcane proste, przelotowe
- Połączenie siatki zwodów poziomych z przewodem odprowadzającym i połączenie z uziemem w ziemi
- ZK–10 – Złacze kontrolne w puszcze pcv w elewacji

UWAGI !

1. Instalację odgromową pokazaną na niniejszym rysunku wykonano jako nienaprężaną nieizolowaną drutem FeZnø8mm układaną na wspornikach ułożonych na dachu.
2. Wszystkie metalowe elementy konstrukcyjne obiektu łączyć z najbliższymi zwodami.
3. Centrale klimatyzacyjne, wentylatory dachowe oraz inne urządzenia elektryczne posadowione na dachu budynku chronić przy pomocy zwodów pionowych /iglic odgromowaych/.

Instalacja odgromowa

- Istn. zwody poziome drutem FeZn
- Proj. zwody poziome drutem FeZnø8mm
- Połączenie skręcane proste, przelotowe
- Iglica odgromowa h=4,0m

UWAGI !

1. Wszystkie metalowe elementy konstrukcyjne obiektu łączyć z najbliższymi zwodami.

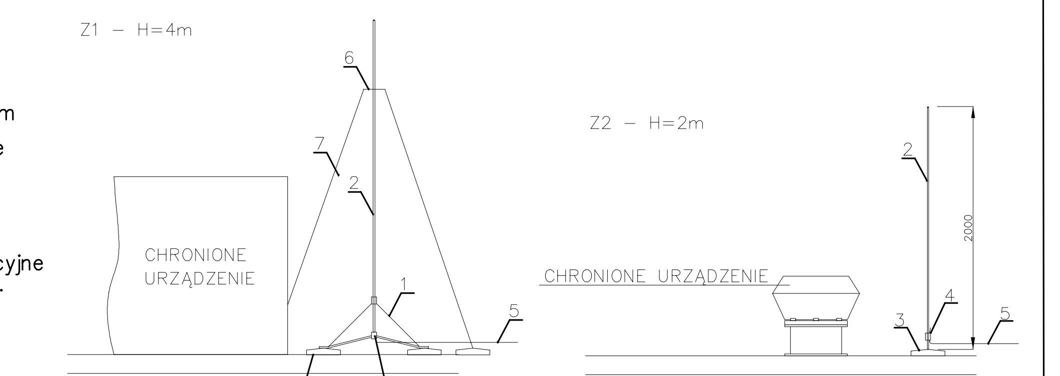

1. Podstawa masztu z trójnogiem
2. Maszt stalowy odgromowy
3. Obciążniki betonowe
4. Złącze do przyłączenia instalacji odgromowej
5. Zwód poziomy drut Fe/Zn ø 8mm
6. Płytka odciągowa 100x100mm
7. Linka odciągowa

Instalacja PV

szczegół wykonania i montażu paneli PV

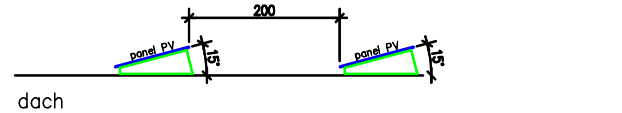

montaż na podstawach f–my np. REMOR REM–23 eksp. południowa 15 stop. /system balastowy/
1 moduł stojaka na 4 panele w ukł. poziomym
waga 1 zesatwu z 4 panelami PV 4x20+11x25+40=395kg

UWAGA !

Kable i złaczki powinny odpowiadać obowiązującym PN.

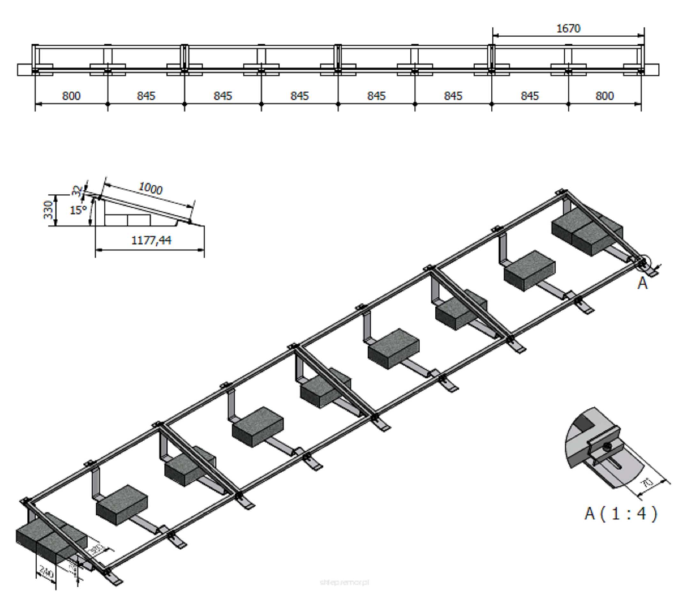

Biuro Inżynierskie PS PROJEKT
86–330 Mełno,Boguszewo 82,
tel. 500 058 463 NIP:876–232–67–73

Nazwa Inwestycji	Termomodernizacja budynku Szkoły Podstawowej w Mokrem (Mokre, dz. nr 552/2, obręb Mokre 0010)		
Inwestor	Gmina Grudziądz z siedzibą: ul. Wybickiego 38, 86-300 Grudziądz		
Nazwa rysunku:	**Instalacja odgromowa - rzut dachu**		
PROJEKTANT:	SPECJALNOŚĆ - NUMER UPRAWNIEŃ	PODPIS:	BRANŻA: ELEKTRYCZNA
inż. Michał Pawłowski	instalacje i sieci elektryczne KUP/0012/POOE/04		
SPRAWDZAJĄCY:	SPECJALNOŚĆ - NUMER UPRAWNIEŃ	PODPIS:	DATA : I.2018
inż. Maciej Wojtakowski	instalacje i sieci elektryczne WRR-DT/7131/13/2002		SKALA: 1:100
			NR RYS.: E11